p. dysp. [illegible]

STAROSTWO POWIATOWE W PABIANICACH WYDZIAŁ ARCHITEKTURY I BUDOWNICTWA 95-200 Pabianice, ul. Partyzancka 56 tel. +48 42 208-77-01, fax +48 42 208-77-12

Pabianice, dnia 28.12.2020 r.

.....
(nr rejestru organu)

STAROSTWO POWIATOWE W PABIANICACH
Wpł. 19751.12.2020
2020 -12- 29
L. dz. .....
WYDZIAŁ ARCHITEKTURY I BUDOWNICTWA

AB. 6743. 673. 2020

ZGŁOSZENIE

budowy ~~/ rozbiórki / wykonania robót budowlanych~~
niewymagających pozwolenia na budowę

Starosta Powiatu Pabianickiego
Wydział Architektury i Budownictwa
w Starostwie Powiatowym w Pabianicach
95-200 Pabianice ul. Partyzancka 56

Niniejsze zgłoszenie zostało przyjęte bez uwag i sprzeciwu pod nr AB. 6743.673.2020
STAROSTA POWIATOWY W WYDZIALE ARCHITEKTURY I BUDOWNICTWA
mgr Magdalena Gmur
10.02.2021 r.
(data) (podpis i pieczęć imienna)
NALEŻY USTANOWIĆ NADZÓR ARCHEOLOGICZNY

Inwestor: Gmina Dobroń, ul. 11 Listopada 9, 95-082 Dobroń
(imię i nazwisko lub nazwa instytucji oraz adres)

na podstawie art. 30 ustawy z dnia 7 lipca 1994 r. – Prawo budowlane

z g ł a s z a m

budowę / ~~rozbiórkę / wykonanie robót budowlanych~~ [1] :

Budowa kablowej linii oświetlenia ulicznego

w miejscowości Mogilno Duże, gm. Dobroń na działce nr ewid. 491, rodzaj, zakres oraz sposób wykonania robót budowlanych:

Budowa kablowej linii oświetlenia ulicznego działki nr 491 w miejscowości Mogilno Duże, gm. Dobroń na odcinku do 200m

termin ich rozpoczęcia 01.02.2021 r.

Do zgłoszenia dołączam: [1]

1) dwa egzemplarze dokumentacji zawierającej:
a) oświadczenie o posiadanym prawie do dysponowania nieruchomością na cele budowlane,
b) uproszczony projekt (w zależności od potrzeb odpowiednie szkice i rysunki a także pozwolenia, uzgodnienia i opinie wymagane odrębnymi przepisami).W przypadku rozbiórki należy określić wysokość obiektu, odległość od granicy działki oraz czas trwania rozbiórki.
c) plan sytuacyjny działki lub terenu na mapie geodezyjnej do celów lokalizacyjnych z zaznaczonym miejscem prowadzenia robót (lokalizacją obiektu) + wypis z rejestru gruntów,
d) projekt zagospodarowania działki lub terenu na mapie geodezyjnej do celów projektowych, uzgodniony z rzeczoznawcą do spraw zabezpieczeń przeciwpożarowych wraz z opisem technicznym instalacji wykonanym przez projektanta posiadającego uprawnienia budowlane (jeżeli jest wymagany),
e) upoważnienie udzielone osobie pełnomocnika działającego w imieniu inwestora.

POP uzyskanie 31.12.2020

Paweł Kis
.....
(podpis inwestora lub osoby upoważnionej)

1 Niepotrzebne skreśli

Pouczenie:
Art. 30. [Zgłoszenie budowy; sprzeciw; nałożenie obowiązku uzyskania pozwolenia na wykonanie obiektu lub robót budowlanych]
1. Zgłoszenia organowi administracji architektoniczno-budowlanej wymaga, z zastrzeżeniem art. 29 ust. 3 i 4:
1) budowa, o której mowa w art. 29 ust. 1 pkt 1 lit b-d, pkt 1a-2b, 3, 3a, 9, 11, 12, 14, 16, 19, 19a, 20b oraz 28;
1a) budowa, o której mowa w art. 29 ust. 1 pkt 20 - z zastrzeżeniem art. 29a;
1b) budowa obiektów, o których mowa w art. 29 ust. 1 pkt 6, 10 i 13, sytuowanych na obszarze Natura 2000;
2) wykonywanie robót budowlanych, o których mowa w art. 29 ust. 2 pkt 1b, 6, 9 oraz 11-12a;
2a) wykonywanie remontu, o którym mowa w art. 29 ust. 2 pkt 1 dotyczącego:
a) budowli, których budowa wymaga uzyskania pozwolenia na budowę

b) przegród zewnętrznych albo elementów konstrukcyjnych budynków, których budowa wymaga uzyskania pozwolenia na budowę
2b) wykonywanie przebudowy obiektów, o których mowa w art. 29 ust. 1 pkt 1 lit. b-d oraz pkt 2b, 3, 3a, 11, 12, 14, 16, 19, 19a, 20b i 28;
2c) docieplenie budynków o wysokości powyżej 12 m i nie wyższych niż 25 m;
3) budowa ogrodzeń o wysokości powyżej 2,20 m i wykonywanie robót budowlanych polegających na instalowaniu:
a) krat na budynkach mieszkalnych wielorodzinnych, użyteczności publicznej i zamieszkania zbiorowego oraz obiektach wpisanych do rejestru zabytków,
b) urządzeń o wysokości powyżej 3 m na obiektach budowlanych;
743984) budowa obiektów małej architektury w miejscach publicznych.
1a. Inwestor zamiast dokonania zgłoszenia dotyczącego robót budowlanych, o których mowa w ust. 1, może wystąpić z wnioskiem o wydanie decyzji o pozwoleniu na budowę.
2. W zgłoszeniu należy określić rodzaj, zakres i sposób wykonywania robót budowlanych oraz termin ich rozpoczęcia. Do zgłoszenia należy dołączyć oświadczenie, o którym mowa w art. 32 ust. 4 pkt 2, oraz, w zależności od potrzeb, odpowiednie szkice lub rysunki, a także pozwolenia, uzgodnienia i opinie wymagane odrębnymi przepisami.
3. Do zgłoszenia budowy, o której mowa w art. 29 ust. 1 pkt 19 i 20, należy ponadto dołączyć projekt zagospodarowania działki lub terenu wraz z opisem technicznym instalacji, wykonany przez projektanta posiadającego odpowiednie uprawnienia budowlane. Projekt zagospodarowania działki lub terenu, w przypadku budowy instalacji gazowej, o której mowa w art. 29 ust. 1 pkt 19, powinien być uzgodniony z podmiotem właściwym do spraw zabezpieczeń przeciwpożarowych.
5. Zgłoszenia, o którym mowa w ust. 1, należy dokonać przed terminem zamierzonego rozpoczęcia robót budowlanych. Organ administracji architektoniczno-budowlanej, w terminie 21 dni od dnia doręczenia zgłoszenia, może, w drodze decyzji, wnieść sprzeciw. Do wykonywania robót budowlanych można przystąpić, jeżeli organ administracji architektoniczno-budowlanej nie wniósł sprzeciwu w tym terminie.
5aa. Organ administracji architektoniczno-budowlanej może z urzędu, przed upływem terminu, o którym mowa w ust. 5, wydać zaświadczenie o braku podstaw do wniesienia sprzeciwu. Wydanie zaświadczenia wyłącza możliwość wniesienia sprzeciwu, o którym mowa w ust. 6 i 7, oraz uprawnia inwestora do rozpoczęcia robót budowlanych. Przepis ust. 5e stosuje się odpowiednio.
5b. W przypadku nierozpoczęcia wykonywania robót budowlanych przed upływem 3 lat od określonego w zgłoszeniu terminu ich rozpoczęcia, rozpoczęcie tych robót może nastąpić po dokonaniu ponownego zgłoszenia.
5c. W razie konieczności uzupełnienia zgłoszenia organ administracji architektoniczno-budowlanej nakłada na zgłaszającego, w drodze postanowienia, obowiązek uzupełnienia, w określonym terminie, brakujących dokumentów, a w przypadku ich nieuzupełnienia - wnosi sprzeciw w drodze decyzji.
5d. Nałożenie obowiązku, o którym mowa w ust. 5c, przerywa bieg terminu, o którym mowa w ust. 5
5e. W przypadku gdy organ nie wniósł sprzeciwu, projekt budowlany dotyczący budowy, o której mowa w art. 29 ust. 1 pkt 1a, 2b i 19a, oraz przebudowy, o której mowa w art. 29 ust. 2 pkt 1b, podlega ostemplowaniu. Organ dokonuje ostemplowania niezwłocznie po upływie terminu na wniesienie sprzeciwu.
6. Organ administracji architektoniczno-budowlanej wnosi sprzeciw, jeżeli:
1) zgłoszenie dotyczy budowy lub wykonywania robót budowlanych objętych obowiązkiem uzyskania pozwolenia na budowę;
2) budowa lub wykonywanie robót budowlanych objętych zgłoszeniem narusza ustalenia miejscowego planu zagospodarowania przestrzennego, decyzji o warunkach zabudowy, inne akty prawa miejscowego lub inne przepisy;
3) zgłoszenie dotyczy budowy tymczasowego obiektu budowlanego, o którym mowa w art. 29 ust. 1 pkt 12, w miejscu, w którym taki obiekt istnieje.
6a. Za dzień wniesienia sprzeciwu uznaje się dzień nadania decyzji w placówce pocztowej operatora wyznaczonego w rozumieniu art. 3 pkt 13 ustawy z dnia 23 listopada 2012 r. - Prawo pocztowe (Dz. U. poz. 1529 oraz z 2015 r. poz. 1830) albo w przypadku, o którym mowa w art. 391 Kodeksu postępowania administracyjnego, dzień wprowadzenia do systemu teleinformatycznego.
7. Organ administracji architektoniczno-budowlanej może nałożyć, w drodze decyzji, o której mowa w ust. 5, obowiązek uzyskania pozwolenia na wykonanie określonego obiektu lub robót budowlanych objętych obowiązkiem zgłoszenia, o którym mowa w ust. 1, jeżeli ich realizacja może naruszać ustalenia miejscowego planu zagospodarowania przestrzennego, decyzji o warunkach zabudowy lub spowodować:
1) zagrożenie bezpieczeństwa ludzi lub mienia;
2) pogorszenie stanu środowiska lub stanu zachowania zabytków;
3) pogorszenie warunków zdrowotno-sanitarnych;
4) wprowadzenie, utrwalenie bądź zwiększenie ograniczeń lub uciążliwości dla terenów sąsiednich.

rok założenia 1957

Elektroinstal

Jednostka projektowa	**ELEKTROINSTAL spółka cywilna** Czestków B nr 11, 98-113 Buczek tel.: +48 608-310-710 elektroinstal@czuba.pl www.czuba.pl

Rodzaj opracowania	Projekt budowlany
Branża	Elektryczna
Nazwa obiektu	Budowa kablowej linii oświetlenia ulicznego działki nr 491 w miejscowości Mogilno Duże, gm. Dobroń
Adres inwestycji	Mogilno Duże dz. nr 491, obr. 0009 Mogilno Duże gm. Dobroń
Inwestor	Gmina Dobroń ul. 11 Listopada 9 95-082 Dobroń
Kategoria obiektu	XXVI – sieci elektroenergetyczne

	Imię i Nazwisko	Numer uprawnień	Pieczątka i podpis
Projektant	tech. Lucjan Walewski	UAN.IV. 8388/174/90	Lucjan Walewski technik energetyk upr. bud. Nr UAN. IV.8388/91/90 upr. proj. Nr UAN. IV.8388/174/90 KAŁDUNY 26A, 97-400 Bełchatów tel. 609 308 464
Asystent	mgr inż. Paweł Lis		

Łask, październik 2020

Spis treści

1. Projekt zagospodarowania terenu - część opisowa

1.1. Przedmiot inwestycji

Przedmiotem inwestycji jest budowa oświetlenia ulicznego w Mogilnie Dużym na dz. nr 491, obręb: 0009 Mogilno Duże, gmina Dobroń, powiat pabianicki.

1.2. Istniejący stan zagospodarowania terenu

Na obszarze działki nr 491, której dotyczy niniejsze opracowanie znajduje się droga lokalna gruntowa, utwardzona tłuczniem.

1.3. Projektowane zagospodarowanie terenu

Zgodnie z punktem 1.1. Projektowane zagospodarowanie terenu obejmuje budowę oświetlenia ulicznego zrealizowanego poprzez linię kablową oświetleniową nN-0,4kV wraz ze słupami kompozytowymi oraz energooszczędnymi oprawami LED.

Niniejsza dokumentacja nie przewiduje zmian w zagospodarowaniu terenu polegających na:

- zmianie układu komunikacyjnego,
- zmianie układu sieci uzbrojenia terenu z przeciwpożarowym zaopatrzeniem w wodę,
- ukształtowaniem terenu i zieleni

1.4. Zestawienie powierzchni

dz. 491 – 0,25 ha

1.5. Informacje o ochronie

Inwestycja nie koliduje z przepisami Ustawy z dnia 23 lipca 2003r. o Ochronie Zabytków i Opiece nad Zabytkami (Dz. U. Nr 162, poz. 1568).

1.6. Informacje o wpływie eksploatacji górniczej

Inwestycja jest prowadzona w terenie, gdzie nie odnotowuje się wpływu eksploatacji górniczej.

1.7. Informacje o wpływie na środowisko

Przedmiotowa inwestycja nie jest przedsięwzięciem, które mogłoby znacząco oddziaływać na środowisko w znaczeniu Ustawy z dnia 27 kwietnia 2001r. Prawo Ochrony Środowiska (Dz. U. Nr 62, poz. 627 z późn. zm.).

1.8. Obszar oddziaływania obiektu

Podstawa prawna do określenia obszaru oddziaływania obiektu:

1. Rozporządzenie Ministra Infrastruktury z dnia 12 kwietnia 2002 r. w sprawie warunków technicznych, jakim powinny odpowiadać budynki i ich usytuowanie.
2. Ustawa z dnia 7 lipca 1994 r. - Prawo budowlane.
3. Rozporządzenie Rady Ministrów z dnia 25 czerwca 2013 r. zmieniające rozporządzenie w sprawie przedsięwzięć mogących znacząco oddziaływać na środowisko.
4. Norma SEP-E-004 Elektroenergetyczne i sygnalizacyjne linie kablowe. Projektowanie i budowa.

Obszar oddziaływania obiektu realizowanego w ramach inwestycji na terenie dz. nr ewid. 491 nie wykracza poza granice tej działki.

2. Opis techniczny

2.1. Podstawa opracowania

Projekt opracowano na zlecenie Inwestora.

Podstawę opracowania stanowią:

- warunki przyłączenia nr 20-D3/WP/00573 z dn. 09.03.2020, wydane przez PGE Dystrybucja S.A. Oddział Łódź, Rejon Energetyczny Sieradz,
- mapa do celów projektowych w skali 1:500,
- wizja lokalna w terenie,
- obowiązujące normy i przepisy budowy.
- ustalenia z Inwestorem.

2.2. Zakres projektu

Zakres projektu zgodnie ze zleceniem Inwestora obejmuje:

- budowę i wyposażenie Szafy Oświetlenia Ulicznego (SOU)
- budowę kablowej linii oświetlenia ulicznego
- posadowienie stanowisk słupowych
- montaż opraw oświetleniowych

2.3. Projektowane zasilanie

<u>Dane techniczne istniejącej sieci elektroenergetycznej:</u>

Stacja transformatorowa:	stacja 15/0,4kV nr 3-1976 „Mogilno Duże 4"
Układ pracy sieci zasilającej:	TN-C

<u>Projektowane zasilanie:</u>

Miejsce przyłączenia:	złącze kablowo-pomiarowe w pasie drogowym dz. 491 (wg osobnego opracowania w zakresie PGE Dystrybucja S.A.)
Moc przyłączeniowa:	3kW
Układ pomiarowy:	3-fazowy w złączu typu ZP1A nr 33-1967-02-10
Zabezpieczenie główne:	wyłącznik nadmiarowo-prądowy S303C 6A - zabezpieczenie przedlicznikowe w złączu

2.4. *Szafa oświetlenia ulicznego SOU*

Dla zasilania linii oświetlenia ulicznego projektuje się szafę oświetlenia ulicznego SOU wykonaną z tworzywa termoutwardzalnego odpornego na działanie promieniowania UV, o stopniu ochrony IP44, posadowioną na fundamencie prefabrykowanym. SOU należy ulokować obok złącza kablowo-pomiarowego ZP1A na dz. 491 zgodnie z planem usytuowania – rys nr 1. Odległość dolnej krawędzi SOU od powierzchni ziemi powinna być nie mniejsza niż 0,5 m. Zarówno kabel zasilający jak i wychodzące obwody oświetleniowe w obrębie szafy należy wprowadzić w oddzielnych rurach osłonowych PCV.

Szafa oświetlenia ulicznego SOU winna być wyposażona w:

1. listwy zaciskowe do wprowadzenia kabla zasilającego i wyprowadzenia kabla linii oświetleniowej
2. zegar astronomiczny z zabezpieczeniem – do automatycznego sterowania oświetleniem
3. stycznik
4. przełącznik I-0-II (sterowanie ręczne lub automatyczne)
5. 1-fazowe gniazdo wtykowe serwisowe z zabezpieczeniem
6. ogranicznik przepięć SPD typu 1+2
7. zabezpieczenie obwodu wyjściowego oświetlenia ulicznego – wyłącznik nadmiarowo-prądowy

2.5. *Kablowa linia oświetlenia*

Przed przystąpieniem do prac ziemnych należy zapoznać się z uzbrojeniem terenu. Projektowaną oświetleniową linię kablową należy wyprowadzić z szafy oświetlenia ulicznego SOU usytuowanej na dz. 491 obok istniejącego złącza kablowego. Linię wykonać kablem typu YAKY 4x25mm^2. Długość trasy linii oświetleniowej wynosi 198 metrów (228m wraz z zapasami).

Kabel należy układać w wykopie na głębokości 70-80cm na podsypce piaskowej o grubości co najmniej 10cm. Układany kabel w miejscach wskazanych na planie tj. pod wjazdami na działki – ułożyć w rurze ochronnej AROT DVK Ø75mm.

Kabel linii oświetlenia można zginać tylko w przypadkach koniecznych, promień zgięcia powinien być możliwie duży jednak nie mniejszy niż 10 - krotna zewnętrzna średnica kabla. Przy wprowadzeniu kabla na słupy i do SOU należy zostawić zapasy kabla minimum 2.5 m. Wzdłuż całej trasy kabla (co około 7m) oraz przy wprowadzeniu kabla na słupy i w SOU należy zabudować oznaczniki kablowe z taśmy AL lub PCV z danymi kabla, trasy, datą ułożenia, nazwą wykonawcy. Na końcówkach kablowych należy stosować palczatki termokurczliwe.

Po ułożeniu kabel przysypać warstwą piasku o grubości 10cm, a następnie warstwą gruntu rodzimego o grubości 15cm, a następnie przykryć na całej długości folią koloru niebieskiego z tworzywa sztucznego o grubości co najmniej 0,3 mm. Resztę wykopu należy uzupełnić gruntem rodzimym i utwardzić.

Przed zasypaniem należy przeprowadzić inwentaryzację przez uprawnionego geodetę.

Na istniejący kabel energetyczny w miejscach zbliżenia do projektowanych słupów należy nałożyć rury ochronne dwudzielne A PS Ø110mm.

2.6. Słupy oświetleniowe

Dla oświetlenia ulicy projektuje się 5 słupów kompozytowych o wysokości 7m do montażu na fundamentach prefabrykowanych. Montaż oprawy na wysięgnikach o długości ramienia 0,5m i nachyleniu 10°.

Podstawowe parametry słupów oświetleniowych:

- Materiały użyte do produkcji konstrukcji wsporczych oświetlenia muszą spełniać wymagania normy PN-EN 40.
- W dolnej części konstrukcje wsporcze oświetlenia powinny posiadać wnękę zamykaną drzwiczkami ze stopniem ochrony nie mniejszym niż: IP 44 i IK 10 potwierdzone stosownym certyfikatem wydanym przez uprawnioną jednostkę badawczą.
- Drzwiczki konstrukcji wsporczych oświetlenia nie powinny posiadać wartości złomowej.
- Konstrukcje wsporcze oświetlenia powinny w jak największym stopniu chronić przed porażeniem prądem, materiał słupów musi być dielektrykiem.
- Konstrukcje wsporcze oświetlenia muszą spełniać wymagania wytrzymałościowe dla strefy wiatrowej i kategorii terenu potwierdzone raportami wytrzymałościowymi wystawionymi przez producenta.
- W górnej części konstrukcje wsporcze oświetlenia powinny posiadać tuleję uszczelniającą, która zabezpiecza przed przedostawaniem się wody do ich wnętrza oraz chroni przed czynnikami mechanicznymi i atmosferycznymi. Tuleja uszczelniająca powinna być wykonana z elastomeru.
- Konstrukcje oświetleniowe powinny być przebadane zgodnie z normą ASTM G 21 – 96 (2002) na obecność grzybów.

- Konstrukcje wsporcze powinna cechować maksymalnie niska waga w celu ograniczenia kosztów transportu i montażu.
- Konstrukcje wsporcze powinny podlegać w 100% recyklingowi oraz cechować się niską emisją CO_2 przy produkcji i transporcie.
- Materiały użyte w produkcji oraz technologia wykonania konstrukcji wsporczych powinny zapewnić 5-letni, bezobsługowy okres gwarancji potwierdzony stosownym dokumentem wystawionym przez producenta. Konstrukcje wsporcze po zamontowaniu i w trakcie okresu eksploatacji nie wymagają stosowania dodatkowej ochrony oraz napraw ubytków powłoki.
- Konstrukcje wsporcze muszą spełniać wymagania normy PN-EN 12767 i posiadać klasę ochronności NE (nie pochłaniające energii)
- Dopuszcza się zastosowanie rozwiązań hybrydowych w konstrukcjach wsporczych oświetlenia, z czego dolna część powinna być izolatorem, cechować się stopniami ochrony nie mniejszymi niż: IP 44 i IK 10, powinna być odporna na korozję, urynę zwierząt, środki ochrony roślin, sól drogową oraz nie stanowić wartości złomowej.

Sylwetkę fundamentu, słupa i wymiary podano na rysunkach poniżej:

Lucjan Walewski
technik energetyk
upr. bud. Nr UAN V/8388/91/90
upr. proj. Nr UAN IV/8388/174/90
KAŁDUNY 26A, 97-400 Bełchatów
tel. 609/398 461

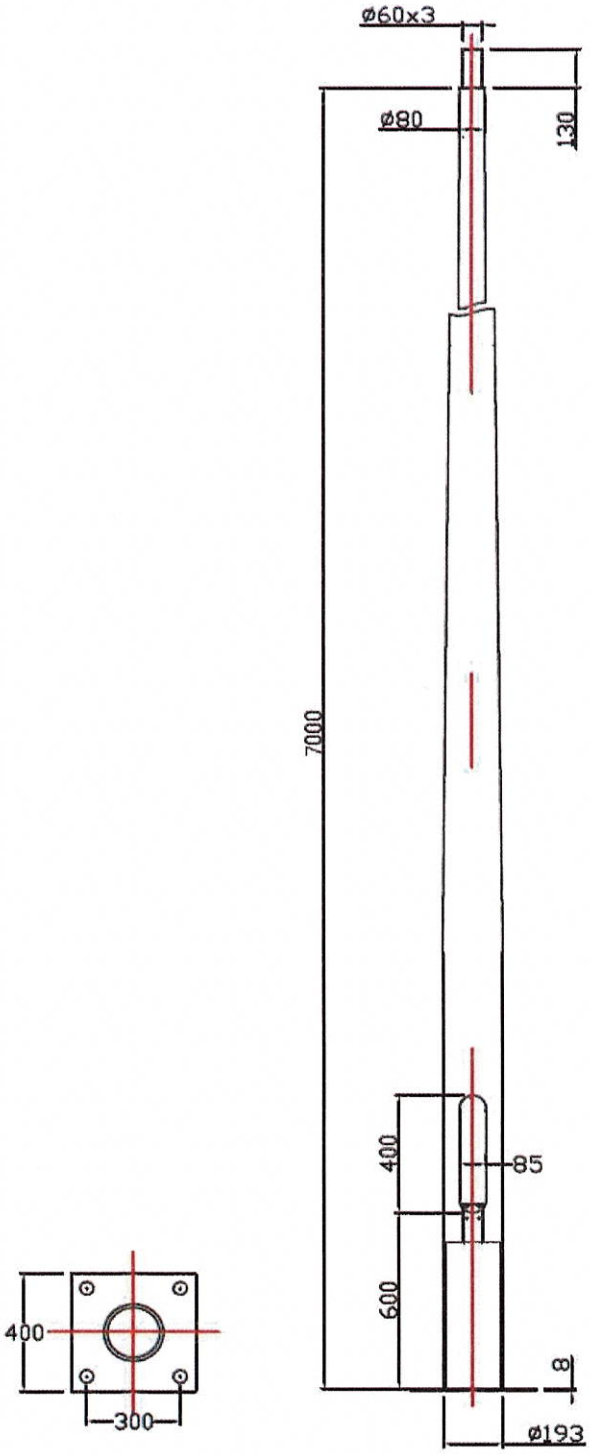

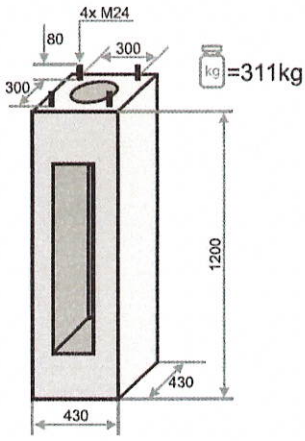

Fundament F-120/43 dla słupów o średnicy dolnej 193 mm, z zestawem montażowym (śruby i nakrętki)

Elektroinstal spółka cywilna, Czestków B 11, 98-113 Buczek				
Temat: Budowa kablowej linii oświetlenia ulicznego działki nr 491 w miejscowości Mogilno Duże, gm. Dobroń		Branża: Elektryczna		Nr rys.:
		Stadium: Projekt budowlany		Skala: 1:500
		Przedmiot rysunku: Sylwetka słupa oświetleniowego		
		Nr uprawnień	Podpis	Data
Opracował	mgr inż. Paweł Lis			10.2020
Projektował	tech. Lucjan Walewski	UAN.IV. 8388/174/90	Lucjan Walewski technik energetyk upr. bud. Nr UAN.IV.8388/91/90 upr. proj. Nr UAN.IV.8388/174/90 KAŁDUNY 2A, 97-400 Bełchatów tel. 609 304 461	10.2020

Zabudowa słupów:

- słupy należy montować na odpowiednich fundamentach prefabrykowanych zgodnie z zaleceniami producenta
- w celu zasilenia oprawy w słupie oświetleniowym należy wciągnąć przewód YDYżo3x2,5mm^2
- w celu łączenia linii kablowej we wnękach słupowych należy stosować złącza słupowe np. tylu IZK-4 z wkładką bezpiecznikową BiWtz 4A.
- Słupy należy ustawiać w taki sposób, aby zapewnić bezpieczny dostęp do wnęki słupowej (kierunek przeciwny do kierunku jazdy pojazdów na danym odcinku)
- Należy stosować złącza słupowe spełniające poniższe wymagania:
  - stopień ochrony: IP 54
  - napięcie znamionowe: 500V
  - prąd znamionowy: 100A
  - przekrój żyły kabla: 16-50mm^2

2.7. Oprawy oświetleniowe

Parametry konstrukcyjne:

- budowa oprawy dwukomorowa (otwarcie komory osprzętu nie powoduje rozszczelnienia komory optycznej)
- materiał korpusu – wysokociśnieniowy odlew aluminiowy malowany proszkowo na wybrany kolor z ogólnodostępnej palety
- materiał klosza – szkło hartowane płaskie
- montaż na wysięgniku lub słupie o średnicy Ø48-60mm
- oprawa wyposażona w uniwersalny uchwyt pozwalający na montaż zarówno na wysięgniku jak i bezpośrednio na słupie, a także pozwalający na zmianę kąta nachylenia oprawy w zakresie 0-10° (montaż bezpośredni) lub 0-15° (montaż na wysięgniku), uchwyt posiada dodatkowe zabezpieczenie zapobiegające przypadkowemu obróceniu oprawy na wysięgniku
- elementy mocujące oprawę na słupie, wysięgniku (śruby, podkładki) muszą być wykonane ze stali nierdzewnej
- dla zwiększenia bezpieczeństwa obsługi, oprawa musi być wyposażona w rozłącznik odcinający napięcie w momencie otwarcia pokrywy osprzętu elektrycznego
- budowa oprawy pozwala na szybką wymianę układu optycznego oraz modułu zasilającego
- wymiana elementów układu optycznego bez konieczności wykonywania połączeń

lutowanych

- dostęp do komory osprzętu bez użycia narzędzi
- oprawa wyposażona w system regulacji ciśnienia wewnątrz oprawy, zapobiegający zjawisku kondensacji pary wodnej w komorze elektrycznej
- oprawa wyposażona w system optymalnego odprowadzenia ciepła (termiczne rozdzielenie pomiędzy układem zasilającym, a układem optycznym), oraz czujnik termiczny umieszczony na panelu LED zapobiegający jego przypadkowemu przegrzaniu
- oprawa wykonana w technologii LED, bryła fotometryczna kształtowana za pomocą płaskiej wielosoczewkowej matrycy LED
- każda z soczewek matrycy emituje taką samą krzywą światłości, a całkowity strumień oprawy jest sumą strumieni poszczególnych soczewek
- użyte w oprawie panele LED muszą spełniać wymagania normy EN 62471 „Bezpieczeństwo fotobiologiczne lamp i systemów lampowych"
- układ zasilający umożliwiający sterowanie sygnałem analogowym 1-10V, cyfrowym DALI, zaprogramowanie co najmniej 5-ciu stopni autonomicznej redukcji mocy strumienia świetlnego bez zewnętrznego sygnału sterującego oraz pozwalający na redukcję mocy i strumienia świetlnego opraw poprzez zmianę wartości skutecznej napięcia zasilającego oprawy
- redukcja mocy (strumienia) musi odbywać się w sposób płynny przez zmniejszenie strumienia świetlnego wszystkich źródeł LED jednocześnie a nie prze wyłączanie poszczególnych paneli LED w jednej oprawie
- odporność klosza na uderzenia mechaniczne – IK09
- szczelność komory optycznej – IP66
- szczelność komory elektrycznej – IP66
- wygląd, styl i wielkość oprawy podobny do rysunków zamieszczonych poniżej
- zakres temperatury otoczenia podczas pracy oprawy: od -40° C do +40° C
- gwarancja na całą oprawę (panel LED, zasilacz, obudowa) – 5 lat, wystawiona przez producenta lub upoważnionego przedstawiciela

Parametry elektryczne i funkcjonalność:

- moc maksymalna uwzględniająca wszystkie straty – 60kW
- znamionowe napięcie pracy – 230V/50Hz
- układ zasilający umożliwiający sterowanie sygnałem 1-10V lub DALI
- ochrona przed przepięciami – 10kV
- klasa ochronności elektrycznej: I lub II, zgodnie z projektem elektrycznym

Parametry oświetleniowe i potwierdzenia:

- rodzaj źródła światła – LEDs
- minimalny strumień świetlny źródeł światła – 4000lm
- zakres temperatury barwowej źródeł światła – 3900-4300K (neutralny biały)
- utrzymanie strumienia świetlnego w czasie: 90% po 100 000h (zgodnie z IES LM-80 – TM-21)
- wymagany wskaźnik oddawania barw źródeł LED Ra>=70
- wartości wskaźnika udziału światła wysyłanego ku górze (ULOR) zgodnie z Rozporządzeniem WE nr 245/2009
- dostępność plików fotometrycznych (np. format .Ldt, .les). Pliki zamieszczone na stronie internetowej producenta lub dystrybutora pozwalające wykonać sprawdzające obliczenia fotometryczne w ogólnodostępnych oświetleniowych programach komputerowych (np. Dialux, Relux)
- w przypadku zastosowania rozwiązań zamiennych należy dostarczyć źródłowe pliki obliczeniowe
- różnica danych fotometrycznych proponowanej oprawy równoważnej nie powinna być większa niż ±5% w stosunku do podanych poniżej
- sprawność układu optycznego nie mniejsza niż podana poniżej
- oprawa musi być oznakowana znakiem CE oraz posiadać deklarację zgodności WE i certyfikat akredytowanego ośrodka badawczego, potwierdzający spełnienie deklarowanych parametrów elektrycznych i stosowanie systemu zarządzania jakością procesów produkcji, np. certyfikat ENEC

Przykładowe zdjęcia i krzywa fotometryczna:

LENSO FLEX™2

5112 - BL

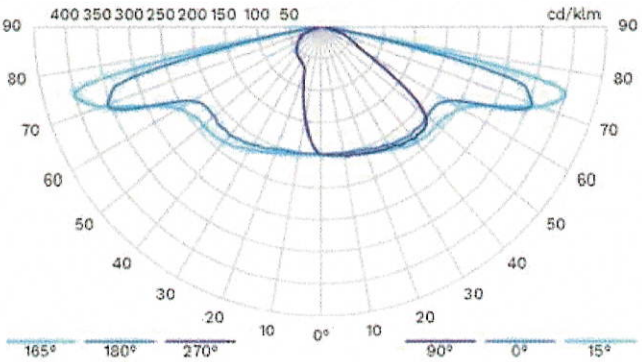

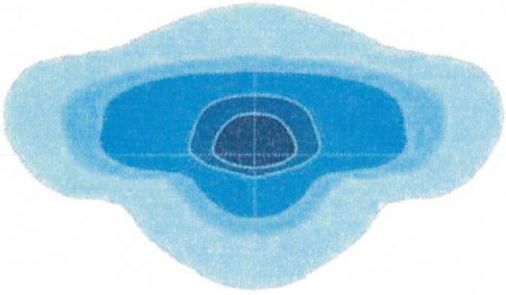

W celu osiągnięcia wymaganego natężenia oraz wymaganej równomierności oświetlenia dla projektowanych lokalizacji słupów oświetleniowych w odstępach co 40-43m i odstępie słupów od krawędzi jezdni o 1-1,5m, dobrano oprawy LED o mocy 57W na słupach o wysokości 7m. Montaż oopraw na wysięgnikach o długości ramienia 0,5m, przy kącie nachylenia 10°.

2.8. Ochrona przed porażeniem prądem elektrycznym

Sieć niskiego napięcia wyprowadzona ze stacji transformatorowej nr 3-1976 „Mogilno Duże 4" pracuje w układzie TN-C. Ochrona jest realizowana poprzez szybkie wyłączenie zasilania z jednoczesnym zastosowaniem połączeń wyrównawczych dodatkowych (miejscowych). Podłączeniu do przewodu PEN podlegają metalowe części słupów poprzez wyprowadzenie z zacisku typu IZK przewodu ochronnego LgY o przekroju min. 10mm2 i podłączenie go do konstrukcji słupa. Szybkie wyłączenie zasilania zrealizowane będzie poprzez zastosowanie urządzenia przeciążeniowego – wyłącznika instalacyjnego - zainstalowanego w SOU na zasilaniu obwodu oświetleniowego.

Skuteczność ochrony przed porażeniem jest spełniona dla warunku:

$$Uo/Z > Ia$$

gdzie:

Ia – wartość prądu zapewniająca szybkie wyłączenie,

Z – impedancja pętli zwarcia

Skuteczność ochrony od porażeń sprawdzić przez wykonanie odpowiednich pomiarów.

2.9. Uziemienie

W zależności od wyboru typu słupów o określonej klasie ochronności I lub II- należy wykonać lub nie wykonywać uziemienia ochronnego projektowanych słupów. Jeśli wybrane słupy będą wykonane w klasie ochronności I to uziemienie należy zrealizować bednarką ocynkowaną FeZn 25x4mm podłączoną do zacisku PE słupa. W zależności od potrzeby dobrać odpowiednią długość bednarki i wykonać punktowo uziomy pionowe. Dopuszczalna wartość uziemienia nie powinna przekraczać 10Ω. Wartość uziemienia potwierdzić wykonując pomiary.

2.10. Warunki gruntowe

Warunki gruntowe na obszarze inwestycji: proste, obiekt I kategorii geotechnicznej.

2.11. Uwagi dodatkowe

Przy wykonaniu robót montażowych należy zwrócić uwagę na istniejące urządzenia techniczne naziemne oraz uwzględnić warunki podane przy uzgodnieniach branżowych projektu. Wykonawstwo robót należy prowadzić w oparciu o typowe rozwiązania katalogowe, wg których opracowano dokumentację oraz Warunki Techniczne Wykonania i Odbioru Robót Budowlano-Montażowych, także obowiązujące normy i przepisy. Prace montażowe i nadzór zlecić osobie (firmie) posiadającej uprawnienia budowlane w tym zakresie. Przestrzegać przepisów BHP. Wykonawca robót musi posiadać odpowiednie uprawnienia oraz świadectwa kwalifikacyjne E co najmniej do 1kV. Wykonawca jest zobowiązany do przeprowadzenia odbiorów robót zanikających z Zamawiającym oraz do dokonania pomiarów geodezyjnych w celu sporządzenia inwentaryzacji geodezyjnej powykonawczej.

Zgodnie z zaleceniami uczestników narady koordynacyjnej należy:
- najpóźniej na 14 dni przed rozpoczęciem budowy wystąpić o pozwolenie do Wojewódzkiego Konserwatora Zabytków w Łodzi, ul. Piotrkowska 99,
- w miejscach zbliżenia do projektowanych słupów, na istniejący kabel energetyczny nałożyć rurę osłonową dwudzielną typu A PS Ø110mm.

Lucjan Walewski
technik/energetyk
upr. bud. Nr UAN. [illegible]8/91/90
upr. proj. Nr UAN [illegible]48/174/90
KAŁDUNY 26A, 97-[illegible] Bełchatów
tel. 609 30[illegible]

3. Obliczenia techniczne

3.1. Bilans mocy SOU

Dla projektowanej SOU moc projektowanego obwodu wynosi:

57W * 5 = 0,29kW < 3kW

Zgodnie z warunkami przyłączenia nr 20-D3/WP/00573 przydzielona moc przyłączeniowa wynosi 3kW.

3.2. Dobór przewodu ze względu na dopuszczalną temperaturę pracy

Warunek do spełnienia: $I_{SP} < I_{DP}$

I_{DP} - obciążalność długotrwała kabla

I_{SP} - spodziewany prąd obciążenia kabla

Dopuszczalne obciążenie długotrwałe kabla YAKY 4x25mm^2 w temperaturze obliczeniowej 20ºC (dla kabla ułożonego w ziemi) wynosi I_{DK} = 135 A. Biorąc pod uwagę ułożenie kabla w rurze osłonowej należy uwzględnić współczynnik zmniejszający k= 0,71, wówczas:
I_{DK} = 96 A

$$I_{SP}=\frac{P}{\sqrt{3}\cdot U_N}$$

$$I_{SP}=\frac{3000}{\sqrt{3}\cdot 400}=4{,}33<96\,A$$

<u>warunek jest spełniony</u>

3.3. Dopuszczalny procentowy spadek napięcia

Spadek napięcia nie może być większy niż 5%.

$$\Delta U_{\%}=\frac{100\cdot P\cdot l}{\gamma\cdot S\cdot U_N^2}$$

$$\Delta U_{\%}=\frac{100\cdot 3000\cdot 228}{33\cdot 25\cdot 400^2}=0{,}52\,\%\leq 5\,\%$$

<u>warunek jest spełniony</u>

Lucjan Walewski
technik energetyk
upr. bud. Nr UAN/IV.8388/91/90
upr. proj. Nr UAN/IV.8388/174/90
KAŁDUNY 26A, 97-400 Bełchatów
tel. 609 308 461

3.4. Skuteczność ochrony przeciwporażeniowej

Dla zwarcia jednofazowego w najdalszym punkcie obwodu wartość impedancji pętli zwarcia (transformator + 1180m linii napowietrznej + 11m linii kablowej + 5m WLZ + 228m linii oświetlenia):

$Z = 2{,}12\ \Omega$

przy zabezpieczeniu obwodu oświetleniowego poprzez S303B 6A

$U_0 = 230V$

$I_{bezp} = 6A$

$Z = 2{,}12\ \Omega$

$I_a = I_{bezp} * k = 30\ A$

$$230\ V / 2{,}12\ \Omega = 108{,}5\ A > 30\ A$$

warunek $U_0 / Z > Ia$ jest spełniony i <u>ochrona jest skuteczna</u>

3.5. Obliczenia fotometryczne

Obliczenia wykonano za pomocą programu komputerowego DIALux Evo 9.1

Zestawienie wyników i wymaganych wartości parametrów oświetlenia ulicy dla przyjętej klasy oświetlenia M6

Parametr	**Wynik obliczeń**	**Wymagana wartość**	**Warunek spełniony**
średnia luminancja L_m	0,52 [cd/m²]	≥ 0,30 [cd/m²]	TAK
równomierność całkowita luminancji U_0	0,46	≥ 0,35	TAK
równomierność wzdłużna luminancji U_l	0,47	≥ 0,40	TAK
przyrost wartości progowej kontrastu TI	20,00%	≤ 20%	TAK
współczynnik oświetlenia otoczenia R_{EI}	0,73	≥ 0,30	TAK

Lucjan Walewski
technik energetyk
uprawnienia budowlane nr UAN V/3988/91/90
uprawnienia projektowe nr UAN IV/3988/174/90
KACZUNY 20A, 97-400 Bełchatów
tel. 609 308 461

Bilans mocy

Obiekt: „Budowa kablowej linii oświetlenia ulicznego dz. nr 491, Mogilno Duże, gm. Dobroń"

Adres inwestycji: Mogilno Duże,
dz. nr 491 – obręb 9 – Mogilno Duże
gmina Dobroń

Zasilanie (odrębne opracowanie – PGE Dystrybucja RE Sieradz):

stacja transformatorowa:	nr 3-1976 „Mogilno Duże 4" - 15/0,4kV
złącze kablowo-pomiarowe:	ZP1A
moc przyłączeniowa:	3kW
zabezpieczenie przedlicznikowe:	S303C 6A

Zestawienie mocy projektowanej:

5 szt. opraw LED o mocy 57W

Łącznie: 285W
x 1,25 (wsp. korekcyjny) = 356W

356W < 3 000W
moc projektowana < moc przyłączeniowa

moc przyłączeniowa jest wystarczająca

Lucjan Walewski
technik energetyk
upr. bud. Nr UAN. IV.8338/91/90
upr. proj. Nr UAN IV.8338/174/90
KAŁDUNY 26A, 97-400 Bełchatów
tel. 609 308 461

Częstków B 25.01.2021

Oświadczenie

dotyczy:

Budowa kablowej linii oświetlenia ulicznego dz. nr ewid. 491
w miejscowości Mogilno Duże, gm. Dobroń

Adres inwestycji: dz. nr 491, obr. 0009 Mogilno Duże, gm. Dobroń

Inwestor: Gmina Dobroń, ul. 11 Listopada 9, 95-082 Dobroń

Projektowana budowa kablowej linii oświetlenia dotyczy wyłącznie infrastruktury należącej do Inwestora – Gminy Dobroń. Gestor sieci (PGE Dystrybucja S.A.) wybudował przyłącze elektroenergetyczne zasilające oświetlenie zapewniając określoną moc przyłączeniową zgodnie z wydanymi warunkami przyłączenia.

W związku z powyższym projektowana inwestycja nie podlega uzgodnieniu z PGE Dystrybucja S.A.

z poważaniem

Lucjan Walewski
technik energetyk
upr. bud. Nr UAN. V/8388/91/90
upr. proj. Nr UAN IV/8388/174/90
KAŁDUNY 26A, 97-400 Bełchatów
tel. 609 308 461
.....

.....

Pabianice 2020-07-17

Starostwo Powiatowe w Pabianicach
Wydział Geodezji i Kartografii
Powiatowy Ośrodek Dokumentacji
Geodezyjnej i Kartograficznej
ul. Kościuszki 25
95-200 Pabianice

Protokół narady koordynacyjnej GK.6630.121.2020
z dnia 2020-07-15 - odpis

1. Przeprowadzonej bezpośrednio w Wydziale oraz za pomocą modułu internetowego

2. Opis przedmiotu narady: **Projekt linii oświetlenia ulicznego.**

3. Rodzaje sieci/~~przyłączy~~: **sieć elektroenergetyczna**

4. Lokalizacja: **GMINA DOBROŃ**
Mogilno Duże, dz. nr 491.

5. Wnioskodawca: **Elektroinstal s. c.**
98-113 Buczek
Czestków B 11

6. Inwestor: **Gmina Dobroń**
95-082 DOBROŃ
ul. 11 Listopada 9

7. Przewodniczący narady koordynacyjnej: **Bogusława Jakubiak - Kierownik Referatu PODGiK**

8. Autor opracowania: **Lucjan Walewski**

9. Podstawa prawna uzgodnienia:
Na podstawie art. 7d ust. 2, art. 28b, art.28c oraz art.28d - ustawy z dnia 17 maja 1989 r. Prawo geodezyjne i kartograficzne (tekst jednolity, Dz. U. 2019 r. poz. 725 z późniejszymi zmianami)

10. Przy wytyczeniu projektu proszę zabezpieczyć znaki geodezyjne.
Zgodnie z art. 15 ustawy Prawo geodezyjne i kartograficzne - znaki geodezyjne i urządzenia zabezpieczające te znaki podlegają ochronie. Kto wbrew przepisom ww. art. niszczy, uszkadza, przemieszcza znaki geodezyjne i urządzenia zabezpieczające te znaki, a także nie zawiadamia właściwych organów o zniszczeniu, uszkodzeniu i przemieszczeniu znaków geodezyjnych podlega karze grzywny.

---

11. Uwagi, zalecenia i stanowisko uczestników narady koordynacyjnej:

Veolia Energia Łódź S.A. Marcin Skierski wypowiedź za pomocą serwisu Geoportal z dnia 2020-07-15 - brak uwag

Zakład Wodociągów i Kanalizacji Spółka z o.o. w Łodzi - Sławomir Dziedzic wypowiedź za pomocą serwisu Geoportal z dnia 2020-07-13 - brak uwag

PGE DYSTRYBUCJA S.A. Oddział Łódź Rejon Energetyczny Zgierz-Pabianice - osoba reprezentująca nie stawiła się

Orange Polska S.A. - osoba reprezentująca nie stawiła się

Polska Spółka Gazownictwa sp. z o. o. Oddział w Łodzi - Piotr Koziński wypowiedź za pomocą serwisu Geoportal z dnia 2020-07-15 - brak uwag

Wydział Ochrony Środowiska, Rolnictwa i Leśnictwa Starostwa Powiatowego w Pabianicach - Małgorzata Borowiec-Mondzielewska wypowiedź za pomocą serwisu Geoportal z dnia 2020-07-15 - brak uwag

Służba Ochrony Zabytków - Sławomira Ruta wypowiedź za pomocą serwisu Geoportal z dnia 2020-07-14 - wszelkie prace ziemne wymagają nadzoru archeologicznego. O pozwolenie wystąpić do Wojewódzkiego Konserwatora Zabytów w Łodzi, ul. Piotrkowska 99, najpóźniej na 14 dni przed rozpoczęciem inwestycji.

PGE DYSTRYBUCJA S.A. Oddział Łódź Rejon Energetyczny Sieradz - Kazimierz Aleksandrowicz wypowiedź za pomocą serwisu Geoportal z dnia 2020-07-14 - W miejscach zbliżenia słupów do istniejących kabli nałożyć rury ochronne na istniejący kabel energetyczny.

Netia S.A. - Tomasz Kluska wypowiedź za pomocą serwisu Geoportal z dnia 2020-07-13 - brak uwag

Wójt Gminy Dobroń - Tomasz Ignaczak wypowiedź za pomocą serwisu Geoportal z dnia2020-07-14 - brak uwag

TOYA Sp. z o.o. - Sylwester Smolarz wypowiedź za pomocą serwisu Geoportal z dnia 2020-07-13 - brak uwag

Wydział Dróg i Mostów Starostwa Powiatowego w Pabianicach - osoba reprezentująca nie stawiła się

T-Mobile Polska S.A. - osoba reprezentująca nie stawiła się

Wody Polskie Zarząd Zlewni w Sieradzu - osoba reprezentująca nie stawiła się

PGE Dystrybucja S.A.

WP-1
(wz 01.10.2019)

DADI/20PD300302

STAROSTWO POWIATOWE W PABIANICACH
WYDZIAŁ ARCHITEKTURY I BUDOWNICTWA
95-200 Pabianice, ul. [illegible]
[illegible] 208-77-01, fax +48 42 208-77-[illegible]

Sieradz, 09-03-2020 r.
20-D3/S/00573.

Załącznik nr 1 do umowy nr 20-D3/UP/00573 o przyłączenie do sieci.

Gmina Dobroń
Dobroń
ul. 11 Listopada 9
95-082 Dobroń

Warunki przyłączenia nr 20-D3/WP/00573 dla Podmiotu V grupy przyłączeniowej do sieci dystrybucyjnej o napięciu znamionowym 0,4 kV

Nazwa obiektu przyłączanego do sieci: oświetlenie uliczne
Lokalizacja: gmina Dobroń, miejscowość Mogilno Duże, nr dz. 491

Na podstawie rozporządzenia Ministra Gospodarki z dnia 04 maja 2007r. w sprawie szczegółowych warunków funkcjonowania systemu elektroenergetycznego (Dz.U. nr 93 z 2007r. poz. 623 z późn. zm.), w odpowiedzi na wniosek z dnia 20-02-2020, określa się następujące warunki przyłączenia:

1 Miejsce przyłączenia: **złącze kablowe ZK-3 nr 3-1976-01-11, ustawione przy słupie energetycznym.** Stacja zasilająca **3-1976 Mogilno Duże 4.**
2 Miejsce dostarczania energii elektrycznej stanowiące jednocześnie miejsce rozgraniczenia własności sieci dystrybucyjnej PGE Dystrybucja S.A. i instalacji Podmiotu Przyłączanego: **zaciski na listwie zaciskowej za układem pomiarowo-rozliczeniowym w kierunku instalacji odbiorcy.**
3 Moc przyłączeniowa: **3,00 kW** – zasilanie podstawowe.
4 Rodzaj przyłącza: kablowe.
5 Zakres niezbędnych zmian w sieci związanych z przyłączeniem:
5.1 **wybudować przyłącze YAKXS 4x35 mm2 od miejsca przyłączenia wym. w pkt 1 do pasa drogi, przyłącze zakończyć złączem kablowo-licznikowym.**
6 Wymagania w zakresie budowy instalacji odbiorcy:
6.1 Od złącza pomiarowego do miejsca odbioru wybudować wewnętrzną linię zasilającą spełniającą wymogi określone w Rozporządzeniu Ministra Infrastruktury z dn. 12 kwietnia 2002r w sprawie warunków technicznych, jakim powinny odpowiadać budynki i ich usytuowanie (Dz. U. nr 75 poz. 690) z późniejszymi zmianami.
7 Miejsce zainstalowania układu pomiarowo-rozliczeniowego: **złącze kablowo-pomiarowe nN w pasie drogowym, przy złączu kablowym istniejącym.**
8 Wymagania dotyczące układu pomiarowo-rozliczeniowego i systemu pomiarowo-rozliczeniowego:
8.1 zastosować bezpośredni układ pomiarowo-rozliczeniowy na napięciu 0,4 kV z licznikiem 3-fazowym energii elektrycznej zapewniającym jednokierunkowy pomiar energii czynnej,
8.2 układ pomiarowo-rozliczeniowy winien spełniać wymagania techniczne dla układów i systemów pomiarowych w szczególności wymagania dla kategorii C1 określone w „Instrukcji Ruchu i Eksploatacji Sieci Dystrybucyjnej" (IRiESD) obowiązującej w PGE Dystrybucja S.A. oraz „Wytycznych do budowy systemów elektroenergetycznych w PGE Dystrybucja S.A.".
9 Rodzaj i usytuowanie zabezpieczenia głównego:
9.1 **wyłącznik nadmiarowo-prądowy o wartości prądu znamionowego 6 [A],**
9.2 **ww. zabezpieczenie usytuować w złączu kablowo-licznikowym,**
10 Jako system dodatkowej ochrony od porażeń przyjąć samoczynne wyłączanie zasilania w czasie określonym w obowiązujących normach. Układ pracy sieci zasilającej 0,4 kV: **TN-C**
11 Wymagany stosunek poboru energii biernej do czynnej w miejscu dostarczania nie może być większy niż tg ϕ = 0,4.
12 Poziom zmienności parametrów technicznych energii elektrycznej w sieci mieści się w granicach przywołanego wyżej Rozporządzenia Ministra Gospodarki.
13 Instalacje i urządzenia elektryczne należące do Odbiorcy powinny zapewniać bezpieczeństwo użytkowania, a przede wszystkim ochronę przed porażeniem prądem elektrycznym oraz ochronę przed przepięciami łączeniowymi i atmosferycznymi występującymi w sieci energetycznej, powstaniem pożaru, wybuchem i innymi szkodami. Wszelkie prace powinny wykonać osoby posiadające odpowiednie uprawnienia i kwalifikacje do prowadzenia robót elektrycznych.
14 Informacje dodatkowe:

14.1 warunki przyłączenia są ważne 2 lata od daty ich doręczenia,

14.2 realizacja inwestycji związanych z przyłączaniem obiektu Wnioskodawcy będzie dokonywana na zasadach określonych w umowie o przyłączenie do sieci dystrybucyjnej. Realizacja warunków przyłączenia (w tym rozpoczęcie prac projektowych) wymaga podpisania w okresie ważności warunków przyłączenia umowy o przyłączenie.

15 Uwagi dodatkowe:

15.1 PGE Dystrybucja S.A. zastrzega sobie prawo zmiany zakresu rzeczowego prac, wynikających ze zmian stanu sieci i jej konfiguracji lub utrudnień w budowie urządzeń.

15.2 Zmiany wpływające na zwiększenie opłaty za przyłączenie wymagają akceptacji Podmiotu Przyłączanego oraz zmiany umowy o przyłączenie.

15.3 3-1976 Mogilno Duże.

Warunki przyłączenia opracował:
Grażyna Wieczorek

Warunki przyłączenia zatwierdził.

Rejon Energetyczny Sieradz
Wydział Przyłączenia i Rozwoju

Kierownik
Paweł Świąta

STAROSTWO POWIATOWE
w PABIANICACH
Wydział Geodezji i Kartografii
95-200 Pabianice, ul. Kościuszki 25
tel. 42 215-31-36, fax 42 212-14-75

.....
(nazwa organu wydającego dokument)

Nr kancelaryjny : GK.6621.2054.2020

Województwo : **łódzkie**
Powiat : **pabianicki**
Jednostka ewidencyjna : **100804_2 : DOBROŃ**
Obręb : **0009 : MOGILNO DUŻE**

STAROSTWO POWIATOWE w PABIANICACH WYDZIAŁ ARCHITEKTURY I BUDOWNICTWA 95-200 Pabianice, ul. Partyzancka 5 tel. +48 42 215-31-01, fax +48 42 208-77-...

UPROSZCZONY WYPIS Z REJESTRU GRUNTÓW

z dnia: 26.05.2020

Jednostka rejestrowa : **G.177**

Lp	Podmiot ewidencyjny	Charakter własności / władania	Udział
1	GMINA DOBROŃ 11 LISTOPADA 9; DOBROŃ;	Władanie samoistne	1/1
2	URZĄD GMINY W DOBRONIU DROGI POWSZECHNEGO KORZYSTANIA 11 LISTOPADA 9; DOBROŃ;	Gospodarowanie zasobem nieruchomości Skarbu Państwa oraz gminnymi, powiatowymi i wojewódzkimi	1/1

Nr działki	Ark.	Położenie działki	Opis użytku	Oznaczenie użytków i konturów klasyfikac.	Pow. użytku [ha]	Pow. działki [ha]	Nr KW lub inny dokument własności
491	2	MOGILNO DUŻE	drogi	dr	0.25	0.25	
Id działki: **100804_2.0009.AR_2.491**			Wartość gruntów:				

Razem powierzchnia działek : 0.25 ha

Słownie : dwadzieścia pięć ar.

Wypis zawiera dane według stanu na dzień : 26.05.2020

Sporządził : Anna Fraszka

STAROSTA PABIANICKI

Z up. STAROSTY
Anna Fraszka
SAMODZIELNY REFERENT

26.05.2020 .....
(imię i nazwisko osoby reprezentującej organ

8. Zestawienie materiałów

lp.	Materiał	Ilość	Jednostka
1	Słup kompozytowy h=7m	5	Szt.
2	Fundament prefabrykowany	5	Szt.
3	Wysięgnik L=0,5m do montażu oprawy	5	Szt.
4	Oprawa oświetleniowa LED 57W	5	Szt.
5	Szafa SOU wyposażona wg schematu	1	kpl.
6	Kabel YAKXs 4x35mm^2	5	m
7	Kabel YAKY 4x25mm^2	228	m
8	Oznaczniki kablowe	35	szt.
9	Rura osłonowa AROT DVK 75mm	24	m
10	Rura dwudzielna A PS 110mm	8	m
11	Folia ostrzegawcza niebieska	198	m
12	YDYżo3x2,5m	35	m
13	Złącza IZK	5	kpl
14	Palczatka termokurczliwa SEH4	12	szt.
15	Bednarka ocynkowana 25x4mm	wg potrzeb	m
16	Sonda uziomowa (pręt ocynkowany)	wg potrzeb	kpl
17	Piasek	wg potrzeb	m^3

Lucjan Walewski
technik energetyk
upr. bud. Nr UAN/IV/3388/91/90
upr. proj. Nr UAN/IV/3388/174/90
KAŁDUNY 26A, 97-400 Bełchatów
tel. 609 308 461

Łódź, 26 sierpnia 2020 r.

WUOZ-ZA.5152.287.2020.MISP

ELEKTROINSTAL S.c.
Czestków B nr 11, 98-113 Buczek

Łódzki Wojewódzki Konserwator Zabytków w odpowiedzi na pismo z dnia 07.07.2020 r. (data wpływu 08.07.2020 r.) zawierające prośbę o uzgodnienie lokalizacji kablowej linii oświetlenia ulicznego na terenie działki ew. nr 491, obręb 0009 Mogilno Duże, gm. Dobroń, pow. pabianicki, woj. łódzkie, przesyła stosowne informacje.

Łódzki Wojewódzki Konserwator Zabytków uzgadnia lokalizację kablowej linii oświetlenia ulicznego i równocześnie zaznacza, iż przedmiotowa działka nie jest położona w granicach ani w bezpośrednim sąsiedztwie żadnych znanych stanowisk archeologicznych ujętych w ewidencji AZP, nie ma tu również wyznaczonego miejscowego planu zagospodarowania przestrzennego. Ryzyko naruszenia substancji zabytkowej jest tu znikome, dlatego też nie ma konieczność prowadzenia badań archeologicznych w formie nadzoru archeologicznego.

Jednocześnie Łódzki Wojewódzki Konserwator Zabytków przypomina, że zgodnie z art. 32 ustawy z dnia 23 lipca 2003 r. O ochronie zabytków i opiece nad zabytkami (Dz. U. z 2020 r., poz. 282 ze zmianami) kto w trakcie prowadzenia robót budowlanych lub ziemnych, odkryje przedmiot, co do którego istnieje przypuszczenie, iż jest on zabytkiem, jest obowiązany wstrzymać wszelkie roboty mogące uszkodzić lub zniszczyć odkryty przedmiot, zabezpieczyć ten przedmiot i miejsce jego odkrycia oraz niezwłocznie zawiadomić o tym wojewódzkiego konserwatora zabytków.

W pobliżu inwestycji nie znajdują się obiekty ani nasadzenia zieleni, objęte ochroną konserwatorską.

z up. ŁÓDZKIEGO WOJEWÓDZKIEGO
KONSERWATORA ZABYTKÓW
Karolina Pawlik-Bąkowska
Naczelnik Wydziału Zabytków Archeologicznych

Otrzymują:

1. Adresat
2. a/a

Sprawę prowadzi
Marlena Izabela Spannbauer-Piech inspektor ochrony zabytków archeologicznych
tel.: 42 635 80 14
e-mail: sekretariat@wuoz-lodz.pl

11. Oświadczenie projektanta

Łask, 2020-10-08

Inwestor:
Gmina Dobroń
ul. 11 Listopada 9
95-082 Dobroń

Na podstawie ustawy z dnia 7 lipca 1994r Prawo Budowlane tekst jednolity – Dz. U. Nr 207 z dnia 05.12.2005r z późniejszymi zmianami w tym Ustawy z dnia 16 kwietnia 2004r. o zmianie ustawy Prawo Budowlane (Dz. U. Nr 93 – 2004r pkt 8 dot. art. 20 ust. 4) niniejszym oświadczam, że projekt budowlany:

Budowa kablowej linii oświetlenia ulicznego działki nr 491
w miejscowości Mogilno Duże, gm. Dobroń

jest sporządzony zgodnie z warunkami przyłączenia, obowiązującymi przepisami prawa budowlanego oraz zasadami wiedzy technicznej. Powyższe zadanie będzie realizowane w trybie zgłoszenia robót budowlanych na podstawie art. 29a Ustawy – Prawo Budowlane wprowadzonego ustawą z dnia 28 lipca 2005r. O zmianie ustawy – Prawo Budowlane oraz zmianie niektórych ustaw (Dz. U. Nr 163, poz. 1364), której przepisy weszły w życie z dniem 26 września 2005r.

Adres budowy: Mogilno Duże, dz. nr 491, gmina Dobroń

Projektant:
tech. Lucjan Walewski
Kałduny 26A, 97-400 Bełchatów
upr. bud. nr: UAN.IV.8388/174/90

Lucjan Walewski
technik energetyk
upr. bud. Nr UAN.IV.8388/91/90
upr. proj. Nr UAN.IV.8388/174/90
KAŁDUNY 26A, 97-400 Bełchatów
tel. 609 308 461

POLSKA
IZBA
INŻYNIERÓW
BUDOWNICTWA

Zaświadczenie

o numerze weryfikacyjnym:

ŁOD-UBW-TJF-IEZ *

Pan Lucjan WALEWSKI o numerze ewidencyjnym ŁOD/IE/4842/03
adres zamieszkania Kałduny m. Kałduny 26A, 97-400 Bełchatów
jest członkiem Łódzkiej Okręgowej Izby Inżynierów Budownictwa i posiada wymagane ubezpieczenie od odpowiedzialności cywilnej.
Niniejsze zaświadczenie jest ważne od 2020-05-01 do 2021-04-30.

Zaświadczenie zostało wygenerowane elektronicznie i opatrzone bezpiecznym podpisem elektronicznym weryfikowanym przy pomocy ważnego kwalifikowanego certyfikatu w dniu 2020-04-07 roku przez:

Barbara Malec, Przewodniczący Rady Łódzkiej Okręgowej Izby Inżynierów Budownictwa.

(Zgodnie art. 5 ust 2 ustawy z dnia 18 września 2001 r. o podpisie elektronicznym (Dz. U. 2001 Nr 130 poz. 1450) dane w postaci elektronicznej opatrzone bezpiecznym podpisem elektronicznym weryfikowanym przy pomocy ważnego kwalifikowanego certyfikatu są równoważne pod względem skutków prawnych dokumentom opatrzonym podpisami własnoręcznymi.)

* Weryfikację poprawności danych w niniejszym zaświadczeniu można sprawdzić za pomocą numeru weryfikacyjnego zaświadczenia na stronie Polskiej Izby Inżynierów Budownictwa www.piib.org.pl lub kontaktując się z biurem właściwej Okręgowej Izby Inżynierów Budownictwa.

Piotrków Tryb., dnia 12.XII. 90 19..... r.

Nr UAN.IV.8388(174)90

DECYZJA O STWIERDZENIU PRZYGOTOWANIA ZAWODOWEGO
do pełnienia samodzielnych funkcji technicznych w budownictwie

Na podstawie § 2 ust.2 pkt.2,5 ust.2,7 i § 13 ust. 1 pkt 4 lit. d rozporządzenia Ministra Gospodarki Terenowej i Ochrony Środowiska z dnia 20 lutego 1975 r. w sprawie samodzielnych funkcji technicznych w budownictwie (Dz.U. Nr 8, poz. 46) stwierdza się, że:

Obywatel (ka) Lucjan Walewski
(imię i nazwisko)

technik elektromechanik
(tytuł naukowy — zawodowy)

urodzony (a) dnia 11 luty 1948 r. w Strzelnie

posiada przygotowanie zawodowe upoważniające do wykonywania samodzielnej funkcji projektanta
(rodzaj funkcji)

w specjalności instalacyjno inżynieryjnej
(rodzaj specjalności techniczno-budowlanej)

w zakresie sieci i instalacji elektrycznych
(specjalizacja zawodowa)

MA-BUA/6
CWD MA-BUA-14 zam. 10007-KW-W-76 WDA zam. 218-KI 50,000 pism. 71g

Za zgodność z oryginałem

Lucjan Walewski
technik energetyk
upr. bud. nr UAN. IV.8388/91/90
upr. proj. nr UAN. IV.8388/174/90
KAŁDUNY 25A, 97-400 Bełchatów
tel. 609 303 461

tel (ka) Lucjan Walewski (imię i nazwisko) jest upoważniony (a) do:

- sporządzania projektów sieci i instalacji elektrycznych, obejmującej instalacje elektryczne, napowietrzne i kablowe linie energetyczne, stacje i urządzenia elektroenergetyczne o powszechnie znanych rozwiązaniach konstrukcyjnych i schematach technicznych.

m. p.

(podpis i pieczęć)

13. Informacja BIOZ

Informacja dotycząca bezpieczeństwa i ochrony zdrowia.

Obiekt:	Budowa kablowej linii oświetlenia ulicznego działki nr 491 w miejscowości Mogilno Duże, gm. Dobroń
Adres:	Mogilno Duże, dz. nr 491, gmina Dobroń
Inwestor:	Gmina Dobroń, ul. 11 Listopada 9, 95-082 Dobroń
Projektant:	tech. Lucjan Walewski Kałduny 26A, 97-400 Bełchatów upr. bud. nr: UAN.IV.8388/174/90

13.1. Część opisowa

1. Zakres robót dla całego zamierzenia budowlanego oraz kolejność realizacji poszczególnych obiektów

   Projekt obejmuje budowę oświetlenia ulicznego drogi lokalnej w m. Mogilno Duże.

   Zakres robót obejmuje:

   - wytyczenie geodezyjne,
   - wykonanie rowów kablowych pod kable energetyczne,
   - montaż słupów oświetleniowych i szafy oświetlenia ulicznego (SOU)
   - inwentaryzacja geodezyjna powykonawcza.

2. Wykaz istniejących obiektów budowlanych

   Działka drogowa uzbrojona jest w poniższe sieci:

   - istniejące kable nN

3. Wskazanie elementów zagospodarowania działki lub terenu, które mogą stwarzać zagrożenie bezpieczeństwa i zdrowia ludzi

   - linia kablowa nN,

4. Wskazania dotyczące przewidywanych zagrożeń występujących podczas realizacji robót budowlanych, określające skalę i rodzaje zagrożeń oraz miejsce i czas ich wystąpienia

   Prace związane z omawianym zakresem budowy zaliczają się do prac w warunkach szczególnego zagrożenia dla zdrowia i życia ludzkiego. Związane jest to z pracami wykonywanymi:

   - na wysokości,
   - na przewodach elektroenergetycznych.
   - w pasie drogowym

   Wszystkie czynności, wymagające prac na słupach muszą być wykonywane przez minimum dwie osoby z odpowiednimi kwalifikacjami i zdolne do prac na wysokości.

5. Wskazanie sposobu prowadzenia instruktażu pracowników przed przystąpieniem do realizacji robót szczególnie niebezpiecznych

   Pracownicy wykonujący prace budowlane powinni być przeszkoleni w zakresie BHP oraz posiadać umiejętności zawodowe i uprawnienia stosowne do wykonywanej pracy. Członkowie zespołu pracowników są zobowiązani:

   - wykonywać pracę zgodnie z zasadami i przepisami bezpieczeństwa pracy oraz zgodnie z poleceniami i wskazówkami kierującego zespołem,
   - stosować odzież ochronną i roboczą oraz sprzęt ochrony osobistej wymagany przy wykonywaniu danego rodzaju prac,
   - reagować na nieprzestrzeganie przepisów BHP przez innych pracowników i informować o tym kierującego zespołem,
   - powstrzymać się od wykonywania pracy gdy pojawi się zagrożenie dla życia lub zdrowia

6. Wskazanie środków technicznych i organizacyjnych, zapobiegających niebezpieczeństwom wynikającym z wykonywania robót budowlanych w strefach szczególnego zagrożenia zdrowia lub w ich sąsiedztwie, w tym zapewniających bezpieczną i sprawną komunikację, umożliwiającą szybką ewakuację na wypadek pożaru, awarii i innych zagrożeń

   Prace wykonywać zgodnie z instrukcją bezpiecznego wykonywania prac w pobliżu czynnych urządzeń elektrycznych. Do realizacji prac objętych niniejszym opracowaniem nie jest konieczne sporządzenie planu BIOZ

Lucjan Walewski
technik energetyk
upr. bud. Nr UAN. V.8388/91/90
upr. proj. Nr UAN IV.8388/174/90
KAŁDUNY 26A, 97-400 Bełchatów
tel. 609 308 461