STAROSTWO POWIATOWE W PABIANICACH
wpł. dnia 30-12-2020
L.dz. 19803.12.2020
WYDZIAŁ ARCHITEKTURY I BUDOWNICTWA

p. insp. M. Gmur

Pabianice, dnia 30.12.2020 r.

STAROSTWO POWIATOWE W PABIANICACH
WYDZIAŁ ARCHITEKTURY I BUDOWNICTWA
95-200 Pabianice, ul. Partyzancka 56
tel. +48 42 208-77-01, fax +48 42 208-77-1

(nr rejestru organu)

AB.6743.1.2021

ZGŁOSZENIE

budowy ~~/ rozbiórki / wykonania robót budowlanych~~
niewymagających pozwolenia na budowę

Niniejsze zgłoszenie zostało przyjęte bez uwag i sprzeciwu
pod nr AB.6743.1.2021
PODINSPEKTOR w WYDZIALE ARCHITEKTURY I BUDOWNICTWA
mgr Magdalena Gmur
10.02.2021 r.
(data) (podpis i pieczątka imienna)

Starosta Powiatu Pabianickiego
Wydział Architektury i Budownictwa
w Starostwie Powiatowym w Pabianicach
95-200 Pabianice ul. Partyzancka 56

Inwestor: Gmina Dobroń, ul. 11 Listopada 9, 95-082 Dobroń
(imię i nazwisko lub nazwa instytucji oraz adres)

na podstawie art. 30 ustawy z dnia 7 lipca 1994 r. – Prawo budowlane

z g ł a s z a m

budowę / ~~rozbiórkę / wykonanie robót budowlanych~~ [1] :

Budowa kablowej linii oświetlenia ulicznego

w miejscowości Wymysłów Piaski, gm. Dobroń na działce nr ewid. ~~55,~~ 55,21,50,52/6,52/8,53,54/2,54/3,54/4 rodzaj, zakres oraz sposób wykonania robót budowlanych:

Budowa kablowej linii oświetlenia ulicznego działki nr 55 w miejscowości Wymysłów Piaski, gm. Dobroń na odcinku dł. 570m

termin ich rozpoczęcia 02.02.2021 r.

Do zgłoszenia dołączam: [1]

1) dwa egzemplarze dokumentacji zawierającej:
a) oświadczenie o posiadanym prawie do dysponowania nieruchomością na cele budowlane,
b) uproszczony projekt (w zależności od potrzeb odpowiednie szkice i rysunki a także pozwolenia, uzgodnienia i opinie wymagane odrębnymi przepisami).W przypadku rozbiórki należy określić wysokość obiektu, odległość od granicy działki oraz czas trwania rozbiórki.
c) plan sytuacyjny działki lub terenu na mapie geodezyjnej do celów lokalizacyjnych z zaznaczonym miejscem prowadzenia robót (lokalizacją obiektu) + wypis z rejestru gruntów,
d) projekt zagospodarowania działki lub terenu na mapie geodezyjnej do celów projektowych, uzgodniony z rzeczoznawcą do spraw zabezpieczeń przeciwpożarowych wraz z opisem technicznym instalacji wykonanym przez projektanta posiadającego uprawnienia budowlane (jeżeli jest wymagany),
e) upoważnienie udzielone osobie pełnomocnika działającego w imieniu inwestora.

ZD wzięcie 4.01.2021

Paweł Kis
(podpis inwestora lub osoby upoważnionej)

1 Niepotrzebne skreśli

Pouczenie:
Art. 30. [Zgłoszenie budowy; sprzeciw; nałożenie obowiązku uzyskania pozwolenia na wykonanie obiektu lub robót budowlanych]
1. Zgłoszenia organowi administracji architektoniczno-budowlanej wymaga, z zastrzeżeniem art. 29 ust. 3 i 4:
1) budowa, o której mowa w art. 29 ust. 1 pkt 1 lit b-d, pkt 1a-2b, 3, 3a, 9, 11, 12, 14, 16, 19, 19a, 20b oraz 28;
1a) budowa, o której mowa w art. 29 ust. 1 pkt 20 - z zastrzeżeniem art. 29a;
1b) budowa obiektów, o których mowa w art. 29 ust. 1 pkt 6, 10 i 13, sytuowanych na obszarze Natura 2000;
2) wykonywanie robót budowlanych, o których mowa w art. 29 ust. 2 pkt 1b, 6, 9 oraz 11-12a;
2a) wykonywanie remontu, o którym mowa w art. 29 ust. 2 pkt 1 dotyczącego:
a) budowli, których budowa wymaga uzyskania pozwolenia na budowę

R2

b) przegród zewnętrznych albo elementów konstrukcyjnych budynków, których budowa wymaga uzyskania pozwolenia na budowę
2b) wykonywanie przebudowy obiektów, o których mowa w art. 29 ust. 1 pkt 1 lit. b-d oraz pkt 2b, 3, 3a, 11, 12, 14, 16, 19, 19a, 20b i 28;
2c) docieplenie budynków o wysokości powyżej 12 m i nie wyższych niż 25 m;
3) budowa ogrodzeń o wysokości powyżej 2,20 m i wykonywanie robót budowlanych polegających na instalowaniu:
a) krat na budynkach mieszkalnych wielorodzinnych, użyteczności publicznej i zamieszkania zbiorowego oraz obiektach wpisanych do rejestru zabytków,
b) urządzeń o wysokości powyżej 3 m na obiektach budowlanych;
743984) budowa obiektów małej architektury w miejscach publicznych.
1a. Inwestor zamiast dokonania zgłoszenia dotyczącego robót budowlanych, o których mowa w ust. 1, może wystąpić z wnioskiem o wydanie decyzji o pozwoleniu na budowę.
2. W zgłoszeniu należy określić rodzaj, zakres i sposób wykonywania robót budowlanych oraz termin ich rozpoczęcia. Do zgłoszenia należy dołączyć oświadczenie, o którym mowa w art. 32 ust. 4 pkt 2, oraz, w zależności od potrzeb, odpowiednie szkice lub rysunki, a także pozwolenia, uzgodnienia i opinie wymagane odrębnymi przepisami.
3. Do zgłoszenia budowy, o której mowa w art. 29 ust. 1 pkt 19 i 20, należy ponadto dołączyć projekt zagospodarowania działki lub terenu wraz z opisem technicznym instalacji, wykonany przez projektanta posiadającego odpowiednie uprawnienia budowlane. Projekt zagospodarowania działki lub terenu, w przypadku budowy instalacji gazowej, o której mowa w art. 29 ust. 1 pkt 19, powinien być uzgodniony z podmiotem właściwym do spraw zabezpieczeń przeciwpożarowych.
5. Zgłoszenia, o którym mowa w ust. 1, należy dokonać przed terminem zamierzonego rozpoczęcia robót budowlanych. Organ administracji architektoniczno-budowlanej, w terminie 21 dni od dnia doręczenia zgłoszenia, może, w drodze decyzji, wnieść sprzeciw. Do wykonywania robót budowlanych można przystąpić, jeżeli organ administra architektoniczno-budowlanej nie wniósł sprzeciwu w tym terminie.
5aa. Organ administracji architektoniczno-budowlanej może z urzędu, przed upływem terminu, o którym mowa w ust. 5, wydać zaświadczenie o braku podstaw do wniesienia sprzeciwu. Wydanie zaświadczenia wyłącza możliwość wniesienia sprzeciwu, o którym mowa w ust. 6 i 7, oraz uprawnia inwestora do rozpoczęcia robót budowlanych. Przepis ust. 5e stosuje się odpowiednio.
5b. W przypadku nierozpoczęcia wykonywania robót budowlanych przed upływem 3 lat od określonego w zgłoszeniu terminu ich rozpoczęcia, rozpoczęcie tych robót może nastąpić po dokonaniu ponownego zgłoszenia.
5c. W razie konieczności uzupełnienia zgłoszenia organ administracji architektoniczno-budowlanej nakłada na zgłaszającego, w drodze postanowienia, obowiązek uzupełnienia, w określonym terminie, brakujących dokumentów, a w przypadku ich nieuzupełnienia - wnosi sprzeciw w drodze decyzji.
5d. Nałożenie obowiązku, o którym mowa w ust. 5c, przerywa bieg terminu, o którym mowa w ust. 5
5e. W przypadku gdy organ nie wniósł sprzeciwu, projekt budowlany dotyczący budowy, o której mowa w art. 29 ust. 1 pkt 1a, 2b i 19a, oraz przebudowy, o której mowa w art. 29 ust. 2 pkt 1b, podlega ostemplowaniu. Organ dokonuje ostemplowania niezwłocznie po upływie terminu na wniesienie sprzeciwu.
6. Organ administracji architektoniczno-budowlanej wnosi sprzeciw, jeżeli:
1) zgłoszenie dotyczy budowy lub wykonywania robót budowlanych objętych obowiązkiem uzyskania pozwolenia na budowę;
2) budowa lub wykonywanie robót budowlanych objętych zgłoszeniem narusza ustalenia miejscowego planu zagospodarowania przestrzennego, decyzji o warunkach zabudowy, inne akty prawa miejscowego lub inne przepisy;
3) zgłoszenie dotyczy budowy tymczasowego obiektu budowlanego, o którym mowa w art. 29 ust. 1 pkt 12, w miejscu, w którym taki obiekt istnieje.
6a. Za dzień wniesienia sprzeciwu uznaje się dzień nadania decyzji w placówce pocztowej operatora wyznaczonego w rozumieniu art. 3 pkt 13 ustawy z dnia 23 listopada 2012 r. - Prawo pocztowe (Dz. U. poz. 1529 oraz z 2015 r. poz. 1830) albo w przypadku, o którym mowa w art. 391 Kodeksu postępowania administracyjnego, dzień wprowadzenia do systemu teleinformatycznego.
7. Organ administracji architektoniczno-budowlanej może nałożyć, w drodze decyzji, o której mowa w ust. 5, obowiązek uzyskania pozwolenia na wykonanie określonego obiektu lub robót budowlanych objętych obowiązkiem zgłoszenia, o którym mowa w ust. 1, jeżeli ich realizacja może naruszać ustalenia miejscowego planu zagospodarowania przestrzennego, decyzji o warunkach zabudowy lub spowodować:
1) zagrożenie bezpieczeństwa ludzi lub mienia;
2) pogorszenie stanu środowiska lub stanu zachowania zabytków;
3) pogorszenie warunków zdrowotno-sanitarnych;
4) wprowadzenie, utrwalenie bądź zwiększenie ograniczeń lub uciążliwości dla terenów sąsiednich.

(9)

rok założenia 1957

Elektroinstal

Jednostka projektowa	**ELEKTROINSTAL spółka cywilna** Czestków B nr 11, 98-113 Buczek tel.: +48 608-310-710 elektroinstal@czuba.pl www.czuba.pl

Rodzaj opracowania	Projekt budowlany
Branża	Elektryczna
Nazwa obiektu	Budowa kablowej linii oświetlenia ulicznego działki nr 55 w miejscowości Wymysłów Piaski, gm. Dobroń
Adres inwestycji	dz. nr 21, 50, 52/6, 52/8, 53, 54/2, 54/3, 54/4, 55 obr. 0016 Wymysłów Piaski Wymysłów Piaski, gm. Dobroń
Inwestor	Gmina Dobroń ul. 11 Listopada 9 95-082 Dobroń
Kategoria obiektu	XXVI – sieci elektroenergetyczne

	Imię i Nazwisko	Numer uprawnień	Pieczątka i podpis
Projektant	tech. Lucjan Walewski	UAN.IV. 8388/174/90	Lucjan Walewski technik energetyk upr. bud. Nr UAN.IV.8388/91/90 upr. proj. Nr UAN.IV.8388/174/90 KAŁDUNY 28A, 97-400 Bełchatów tel. 609 308 461
Asystent	mgr inż. Paweł Lis		mgr inż. Paweł Lis świadectwo kwalifikacji Nr E/322/306/2019 Nr D/322/168/2019

Łask, grudzień 2020

Sprawdzający:

mgr inż. Marcin Antoszczyk
uprawniony do projektowania i kierowania robotami budowlanymi bez ograniczeń w specjal. instal. w zakresie sieci, instalacji i urządzeń elektr. i elektroenergetycznych
nr uprawnień ŁOD/2066/PWOE/12

Spis treści

1. Projekt zagospodarowania terenu - część opisowa

1.1. Przedmiot inwestycji

Przedmiotem inwestycji jest budowa oświetlenia ulicznego działki drogowej nr 55 w miejscowości Wymysłów Piaski, obręb: 0016 Wymysłów Piaski, gmina Dobroń, powiat pabianicki.

1.2. Istniejący stan zagospodarowania terenu

Na obszarze działki nr 55, której dotyczy niniejsze opracowanie znajduje się droga lokalna gruntowa, utwardzona tłuczniem.

1.3. Projektowane zagospodarowanie terenu

Zgodnie z punktem 1.1. Projektowane zagospodarowanie terenu obejmuje budowę oświetlenia ulicznego zrealizowanego poprzez linię kablową oświetleniową nN-0,4kV wraz ze słupami kompozytowymi oraz energooszczędnymi oprawami LED.

Niniejsza dokumentacja nie przewiduje zmian w zagospodarowaniu terenu polegających na:

- zmianie układu komunikacyjnego,
- zmianie układu sieci uzbrojenia terenu z przeciwpożarowym zaopatrzeniem w wodę,
- ukształtowaniem terenu i zieleni

1.4. Zestawienie powierzchni

dz. nr 21	– 2,69 ha
dz. nr 50	– 0,9667 ha
dz. nr 52/6	– 0,1756 ha
dz. nr 52/8	– 0,50 ha
dz. nr 53	– 0,84 ha
dz. nr 54/2	– 0,3001 ha
dz. nr 54/3	– 0,3001 ha
dz. nr 54/4	– 0,3001 ha
dz. nr 55	– 0,50 ha

1.5. Informacje o ochronie

Inwestycja nie koliduje z przepisami Ustawy z dnia 23 lipca 2003r. o Ochronie Zabytków i Opiece nad Zabytkami (Dz. U. Nr 162, poz. 1568).

1.6. Informacje o wpływie eksploatacji górniczej

Inwestycja jest prowadzona w terenie, gdzie nie odnotowuje się wpływu eksploatacji górniczej.

1.7. Informacje o wpływie na środowisko

Przedmiotowa inwestycja nie jest przedsięwzięciem, które mogłoby znacząco oddziaływać na środowisko w znaczeniu Ustawy z dnia 27 kwietnia 2001r. Prawo Ochrony Środowiska (Dz. U. Nr 62, poz. 627 z późn. zm.).

1.8. Obszar oddziaływania obiektu

Podstawa prawna do określenia obszaru oddziaływania obiektu:

1. Rozporządzenie Ministra Infrastruktury z dnia 12 kwietnia 2002 r. w sprawie warunków technicznych, jakim powinny odpowiadać budynki i ich usytuowanie.
2. Ustawa z dnia 7 lipca 1994 r. - Prawo budowlane.
3. Rozporządzenie Rady Ministrów z dnia 25 czerwca 2013 r. zmieniające rozporządzenie w sprawie przedsięwzięć mogących znacząco oddziaływać na środowisko.
4. Norma SEP-E-004 Elektroenergetyczne i sygnalizacyjne linie kablowe. Projektowanie i budowa.

Obszar oddziaływania obiektu realizowanego w ramach inwestycji na terenie dz. nr ewid. 21, 50, 52/6, 52/8, 53, 54/2, 54/3, 54/4, 55 nie wykracza poza granice tych działek.

Lucjan Walewski
technik energetyk
upr. bud. Nr UAM IV/6788/91/90
upr. proj. Nr UAM IV/6888/174/90
KAŁDUNY 26A, 97-400 Bełchatów
tel. 609 308 461

2. Opis techniczny

2.1. Podstawa opracowania

Projekt opracowano na zlecenie Inwestora.

Podstawę opracowania stanowią:

- warunki przyłączenia nr 20-D3/WP/00574 z dn. 09.03.2020, wydane przez PGE Dystrybucja S.A. Oddział Łódź, Rejon Energetyczny Sieradz,
- mapa do celów projektowych w skali 1:500,
- wizja lokalna w terenie,
- obowiązujące normy i przepisy budowy.
- ustalenia z Inwestorem.

2.2. Zakres projektu

Zakres projektu zgodnie ze zleceniem Inwestora obejmuje:

- budowę i wyposażenie Szafy Oświetlenia Ulicznego (SOU)
- budowę kablowej linii oświetlenia ulicznego
- posadowienie stanowisk słupowych
- montaż opraw oświetleniowych

2.3. Projektowane zasilanie

<u>Dane techniczne istniejącej sieci elektroenergetycznej:</u>

Stacja transformatorowa:	stacja 15/0,4kV nr 3-0548 „Piaski 2"
Układ pracy sieci zasilającej:	TN-C

<u>Projektowane zasilanie:</u>

Miejsce przyłączenia:	złącze kablowo-pomiarowe przy pasie drogowym dz. 55 (wg osobnego opracowania w zakresie PGE Dystrybucja S.A.)
Moc przyłączeniowa:	5kW
Układ pomiarowy:	3-fazowy w złączu kablowym typu ZP1A
Zabezpieczenie główne:	wyłącznik nadmiarowo-prądowy S303C 10A - zabezpieczenie przedlicznikowe w złączu

2.4. Szafa oświetlenia ulicznego SOU

Dla zasilania linii oświetlenia ulicznego projektuje się szafę oświetlenia ulicznego SOU wykonaną z tworzywa termoutwardzalnego odpornego na działanie promieniowania UV, o stopniu ochrony IP44, posadowioną na fundamencie prefabrykowanym. SOU należy ulokować obok złącza kablowo-pomiarowego ZP1A na dz. 54/4 zgodnie z planem usytuowania – rys nr 1. Odległość dolnej krawędzi SOU od powierzchni ziemi powinna być nie mniejsza niż 0,5 m. Zarówno kabel zasilający jak i wychodzące obwody oświetleniowe w obrębie szafy należy wprowadzić w oddzielnych rurach osłonowych PCV.

Szafa oświetlenia ulicznego SOU winna być wyposażona w:

1. listwy zaciskowe do wprowadzenia kabla zasilającego i wyprowadzenia kabli linii oświetleniowej
2. zegar astronomiczny z zabezpieczeniem – do automatycznego sterowania oświetleniem
3. stycznik
4. przełącznik I-0-II (sterowanie ręczne lub automatyczne)
5. 1-fazowe gniazdo wtykowe serwisowe z zabezpieczeniem
6. ogranicznik przepięć SPD typu 1+2
7. zabezpieczenia obwodów wyjściowych oświetlenia ulicznego – wyłącznik nadmiarowo-prądowy S303B 6A (dla obwodu północnego) oraz S301B 6A (dla obwodu południowego)

2.5. Kablowa linia oświetlenia

Przed przystąpieniem do prac ziemnych należy zapoznać się z uzbrojeniem terenu. Projektowaną oświetleniową linię kablową, realizowaną jako dwa obwody, należy wyprowadzić z szafy oświetlenia ulicznego SOU usytuowanej na dz. 54/4 obok złącza kablowego ZP1A (wg odrębnego opracowania). Linię wykonać kablem typu YAKY 4x25mm^2. Długość trasy obwodu południowego (do słupa oświetleniowego nr S1) wynosi 37 metrów (43m wraz z zapasami). Długość trasy obwodu północnego (zasilanie słupów S2-S15) wynosi 559 metrów (665m wraz z zapasami).

Kabel należy układać w wykopie na głębokości 70-80cm na podsypce piaskowej o grubości co najmniej 10cm. Układany kabel w miejscach wskazanych na planie tj. pod wjazdami na działki, w zbliżeniach do krawędzi jezdni oraz do drzew, a także na skrzyżowaniach z przyłączami wodociągowymi i energetycznymi – ułożyć w rurze ochronnej AROT DVK Ø75mm.

W miejscach wskazanych na planie, gdzie trasa linii prowadzi pod korzeniami drzew należy wykonać przeciski lub przewierty i kabel układać w rurze osłonowej sztywnej typu AROT SRS Ø75mm.

Kabel linii oświetlenia można zginać tylko w przypadkach koniecznych, promień zgięcia powinien być możliwie duży jednak nie mniejszy niż 10 - krotna zewnętrzna średnica kabla. Przy wprowadzeniu kabla na słupy i do SOU należy zostawić zapasy kabla minimum 2.5 m.

Przy projektowanych słupach o numerach S7, S10, S11, S12 i S13 należy dołożyć dodatkowe zapasy kabla o długości L=2x2m (po dwa metry na kablu zasilającym i wychodzącym ze słupa), umożliwiające w przyszłości przesunięcie słupów dalej od jezdni.

Wzdłuż całej trasy kabla (co około 7m) oraz przy wprowadzeniu kabla na słupy i w SOU należy zabudować oznaczniki kablowe z taśmy AL lub PCV z danymi kabla, trasy, datą ułożenia, nazwą wykonawcy. Na końcówkach kablowych należy stosować palczatki termokurczliwe.

Po ułożeniu kabel przysypać warstwą piasku o grubości 10cm, a następnie warstwą gruntu rodzimego o grubości 15cm, a następnie przykryć na całej długości folią koloru niebieskiego z tworzywa sztucznego o grubości co najmniej 0,3 mm. Resztę wykopu należy uzupełnić gruntem rodzimym i utwardzić.

Przed zasypaniem należy przeprowadzić inwentaryzację przez uprawnionego geodetę.

2.6. Słupy oświetleniowe

Dla oświetlenia ulicy projektuje się 15 słupów kompozytowych o wysokości 8m do montażu na fundamentach prefabrykowanych. Montaż oprawy na wysięgnikach o długości ramienia 1,0m i braku nachylenia (0°).

<u>Podstawowe parametry słupów oświetleniowych:</u>

- Materiały użyte do produkcji konstrukcji wsporczych oświetlenia muszą spełniać wymagania normy PN-EN 40.
- W dolnej części konstrukcje wsporcze oświetlenia powinny posiadać wnękę zamykaną drzwiczkami ze stopniem ochrony nie mniejszym niż: IP 44 i IK 10 potwierdzone stosownym certyfikatem wydanym przez uprawnioną jednostkę badawczą.
- Drzwiczki konstrukcji wsporczych oświetlenia nie powinny posiadać wartości złomowej.
- Konstrukcje wsporcze oświetlenia powinny w jak największym stopniu chronić przed porażeniem prądem, materiał słupów musi być dielektrykiem.
- Konstrukcje wsporcze oświetlenia muszą spełniać wymagania wytrzymałościowe dla strefy wiatrowej i kategorii terenu potwierdzone raportami wytrzymałościowymi wystawionymi przez producenta.
- W górnej części konstrukcje wsporcze oświetlenia powinny posiadać tuleję uszczelniającą, która zabezpiecza przed przedostawaniem się wody do ich wnętrza oraz chroni przed czynnikami mechanicznymi i atmosferycznymi. Tuleja uszczelniająca powinna być

wykonana z elastomeru.

- Konstrukcje oświetleniowe powinny być przebadane zgodnie z normą ASTM G 21 – 96 (2002) na obecność grzybów.

- Konstrukcje wsporcze powinna cechować maksymalnie niska waga w celu ograniczenia kosztów transportu i montażu.
- Konstrukcje wsporcze powinny podlegać w 100% recyklingowi oraz cechować się niską emisją CO_2 przy produkcji i transporcie.
- Materiały użyte w produkcji oraz technologia wykonania konstrukcji wsporczych powinny zapewnić 5-letni, bezobsługowy okres gwarancji potwierdzony stosownym dokumentem wystawionym przez producenta. Konstrukcje wsporcze po zamontowaniu i w trakcie okresu eksploatacji nie wymagają stosowania dodatkowej ochrony oraz napraw ubytków powłoki.
- Konstrukcje wsporcze muszą spełniać wymagania normy PN-EN 12767 i posiadać klasę ochronności NE (nie pochłaniające energii)
- Dopuszcza się zastosowanie rozwiązań hybrydowych w konstrukcjach wsporczych oświetlenia, z czego dolna część powinna być izolatorem, cechować się stopniami ochrony nie mniejszymi niż: IP 44 i IK 10, powinna być odporna na korozję, urynę zwierząt, środki ochrony roślin, sól drogową oraz nie stanowić wartości złomowej.

Sylwetkę fundamentu, słupa i wymiary podano na rysunkach poniżej:

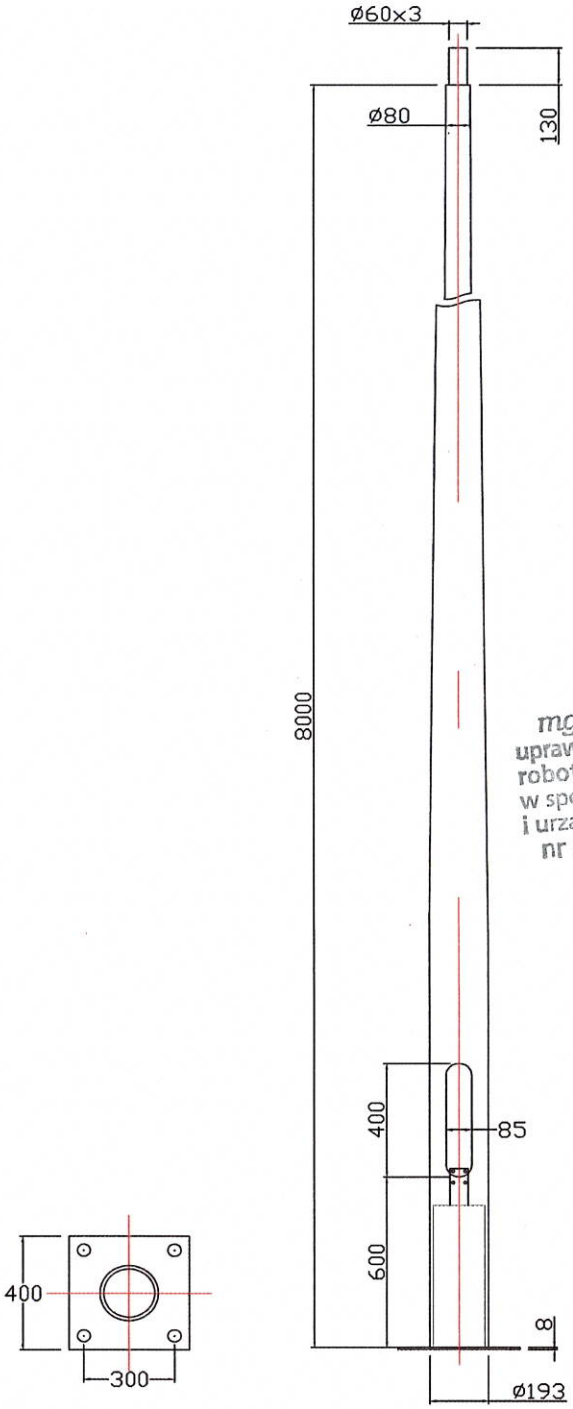

STAROSTWO POWIATOWE
W PABIANICACH
WYDZIAŁ
ARCHITEKTURY I BUDOWNICTWA
95-200 Pabianice, ul. Partyzancka
tel. +48 42 208-77-01, fax +48 42 208

mgr inż. Marcin Antoszczyk
uprawniony do projektowania i kierowania
robotami budowlanymi bez ograniczeń
w specjal. instal. w zakresie sieci, instalacji
i urządzeń elektr. i elektroenergetycznych
nr uprawnień LOD/2066/PWOE/12

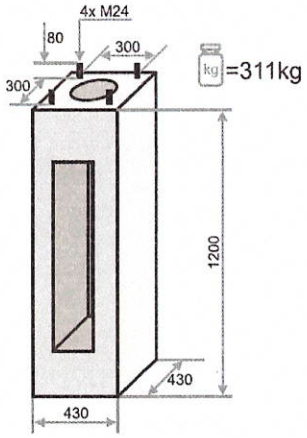

Fundament F-120/43 dla słupów o średnicy dolnej 193 mm, z zestawem montażowym (śruby i nakrętki)

Elektroinstal spółka cywilna, Czestków B 11, 98-113 Buczek				
Temat: Budowa kablowej linii oświetlenia ulicznego działki nr 55 w miejscowości Wymysłów Piaski, gm. Dobroń		Branża: Elektryczna		Nr rys.:
		Stadium: Projekt budowlany		Skala: 1:500
		Przedmiot rysunku: Sylwetka słupa oświetleniowego		
		Nr uprawnień	Podpis	Data
Opracował	mgr inż. Paweł Lis			12.2020
Projektował	tech. Lucjan Walewski	UAN.IV. 8388/174/90	Lucjan Walewski technik energetyk upr. bud. Nr UAN.IV.8388/91/90 upr. proj. Nr UAN.IV.8388/174/90 KAŁDUNY 26A, 97-400 Bełchatów tel. 609 308 461	10.2020

Zabudowa słupów:

- słupy należy montować na odpowiednich fundamentach prefabrykowanych zgodnie z zaleceniami producenta
- w celu zasilenia oprawy w słupie oświetleniowym należy wciągnąć przewód YDYżo3x2,5mm^2
- w celu łączenia linii kablowej we wnękach słupowych należy stosować złącza słupowe np. tylu IZK-4 z wkładką bezpiecznikową BiWtz 4A.
- Słupy należy zasilać naprzemiennie kolejnymi fazami (L1, L2, L3) z 3-fazowego kabla YAKY 4x25mm^2.
- Słupy należy ustawiać w taki sposób, aby zapewnić bezpieczny dostęp do wnęki słupowej (kierunek przeciwny do kierunku jazdy pojazdów na danym odcinku)
- Należy stosować złącza słupowe spełniające poniższe wymagania:
  - stopień ochrony: IP 54
  - napięcie znamionowe: 500V
  - prąd znamionowy: 100A
  - przekrój żyły kabla: 16-50mm^2

2.7. Oprawy oświetleniowe

Parametry konstrukcyjne:

- budowa oprawy dwukomorowa (otwarcie komory osprzętu nie powoduje rozszczelnienia komory optycznej)
- materiał korpusu – wysokociśnieniowy odlew aluminiowy malowany proszkowo na wybrany kolor z ogólnodostępnej palety
- materiał klosza – szkło hartowane płaskie
- montaż na wysięgniku lub słupie o średnicy Ø48-60mm
- oprawa wyposażona w uniwersalny uchwyt pozwalający na montaż zarówno na wysięgniku jak i bezpośrednio na słupie, a także pozwalający na zmianę kąta nachylenia oprawy w zakresie 0-10° (montaż bezpośredni) lub 0-15° (montaż na wysięgniku), uchwyt posiada dodatkowe zabezpieczenie zapobiegające przypadkowemu obróceniu oprawy na wysięgniku
- elementy mocujące oprawę na słupie, wysięgniku (śruby, podkładki) muszą być wykonane ze stali nierdzewnej
- dla zwiększenia bezpieczeństwa obsługi, oprawa musi być wyposażona w rozłącznik odcinający napięcie w momencie otwarcia pokrywy osprzętu elektrycznego

- budowa oprawy pozwala na szybką wymianę układu optycznego oraz modułu zasilającego
- wymiana elementów układu optycznego bez konieczności wykonywania połączeń lutowanych
- dostęp do komory osprzętu bez użycia narzędzi
- oprawa wyposażona w system regulacji ciśnienia wewnątrz oprawy, zapobiegający zjawisku kondensacji pary wodnej w komorze elektrycznej
- oprawa wyposażona w system optymalnego odprowadzenia ciepła (termiczne rozdzielenie pomiędzy układem zasilającym, a układem optycznym), oraz czujnik termiczny umieszczony na panelu LED zapobiegający jego przypadkowemu przegrzaniu
- oprawa wykonana w technologii LED, bryła fotometryczna kształtowana za pomocą płaskiej wielosoczewkowej matrycy LED
- każda z soczewek matrycy emituje taką samą krzywą światłości, a całkowity strumień oprawy jest sumą strumieni poszczególnych soczewek
- użyte w oprawie panele LED muszą spełniać wymagania normy EN 62471 „Bezpieczeństwo fotobiologiczne lamp i systemów lampowych"
- układ zasilający umożliwiający sterowanie sygnałem analogowym 1-10V, cyfrowym DALI, zaprogramowanie co najmniej 5-ciu stopni autonomicznej redukcji mocy strumienia świetlnego bez zewnętrznego sygnału sterującego oraz pozwalający na redukcję mocy i strumienia świetlnego opraw poprzez zmianę wartości skutecznej napięcia zasilającego oprawy
- redukcja mocy (strumienia) musi odbywać się w sposób płynny przez zmniejszenie strumienia świetlnego wszystkich źródeł LED jednocześnie a nie prze wyłączanie poszczególnych paneli LED w jednej oprawie
- odporność klosza na uderzenia mechaniczne – IK09
- szczelność komory optycznej – IP66
- szczelność komory elektrycznej – IP66
- wygląd, styl i wielkość oprawy podobny do rysunków zamieszczonych poniżej
- zakres temperatury otoczenia podczas pracy oprawy: od -40° C do +40° C
- gwarancja na całą oprawę (panel LED, zasilacz, obudowa) – 5 lat, wystawiona przez producenta lub upoważnionego przedstawiciela

Parametry elektryczne i funkcjonalność:

- moc maksymalna uwzględniająca wszystkie straty – 60kW
- znamionowe napięcie pracy – 230V/50Hz
- układ zasilający umożliwiający sterowanie sygnałem 1-10V lub DALI
- ochrona przed przepięciami – 10kV
- klasa ochronności elektrycznej: I lub II, zgodnie z projektem elektrycznym

Parametry oświetleniowe i potwierdzenia:

- rodzaj źródła światła – LEDs
- minimalny strumień świetlny źródeł światła – 4000lm
- zakres temperatury barwowej źródeł światła – 3900-4300K (neutralny biały)
- utrzymanie strumienia świetlnego w czasie: 90% po 100 000h (zgodnie z IES LM-80 – TM-21)
- wymagany wskaźnik oddawania barw źródeł LED Ra>=70
- wartości wskaźnika udziału światła wysyłanego ku górze (ULOR) zgodnie z Rozporządzeniem WE nr 245/2009
- dostępność plików fotometrycznych (np. format .Ldt, .les). Pliki zamieszczone na stronie internetowej producenta lub dystrybutora pozwalające wykonać sprawdzające obliczenia fotometryczne w ogólnodostępnych oświetleniowych programach komputerowych (np. Dialux, Relux)
- w przypadku zastosowania rozwiązań zamiennych należy dostarczyć źródłowe pliki obliczeniowe
- różnica danych fotometrycznych proponowanej oprawy równoważnej nie powinna być większa niż ±5% w stosunku do podanych poniżej
- sprawność układu optycznego nie mniejsza niż podana poniżej
- oprawa musi być oznakowana znakiem CE oraz posiadać deklarację zgodności WE i certyfikat akredytowanego ośrodka badawczego, potwierdzający spełnienie deklarowanych parametrów elektrycznych i stosowanie systemu zarządzania jakością procesów produkcji, np. certyfikat ENEC

Przykładowe zdjęcia i krzywa fotometryczna:

LENSO FLEX™ 2

5112 - BL

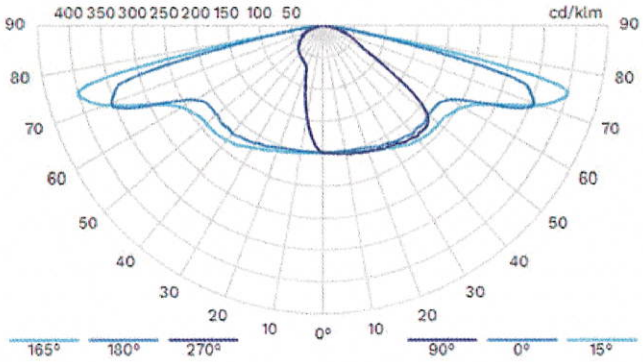

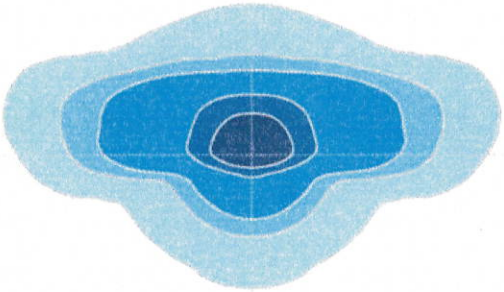

W celu osiągnięcia wymaganego natężenia oraz wymaganej równomierności oświetlenia dla projektowanych lokalizacji słupów oświetleniowych w odstępach co ok. 45m i odstępie słupów od krawędzi jezdni o 1-2m, dobrano oprawy LED o mocy 57W na słupach o wysokości 8m. Montaż oopraw na wysięgnikach o długości ramienia 1,0m, przy braku nachylenia (0°).

mgr inż. Marcin Antoszczyk
uprawniony do projektowania i kierowania robotami budowlanymi bez ograniczeń w specjal. instal. w zakresie sieci, instalacji i urządzeń elektr. i elektroenergetycznych
nr uprawnień [illegible]/2066/PWOE

Lucjan Walewski
technik energetyk
upr. bud. Nr UAN IV/[illegible]88/91/90
upr. proj. Nr UAN IV/[illegible]8/174/90
KAŁDUNY 26A, 97-400 Bełchatów
tel. 609 308 461

2.8. Ochrona przed porażeniem prądem elektrycznym

Sieć niskiego napięcia wyprowadzona ze stacji transformatorowej nr 3-0548 „Piaski 2" pracuje w układzie TN-C. Ochrona jest realizowana poprzez szybkie wyłączenie zasilania z jednoczesnym zastosowaniem połączeń wyrównawczych dodatkowych (miejscowych). Podłączeniu do przewodu PEN podlegają metalowe części słupów poprzez wyprowadzenie z zacisku typu IZK przewodu ochronnego LgY o przekroju min. 10mm2 i podłączenie go do konstrukcji słupa. Szybkie wyłączenie zasilania zrealizowane będzie poprzez zastosowanie urządzenia przeciążeniowego – wyłącznika instalacyjnego - zainstalowanego w SOU na zasilaniu obwodu oświetleniowego.

Skuteczność ochrony przed porażeniem jest spełniona dla warunku:

$$Uo/Z > Ia$$

gdzie:

Ia – wartość prądu zapewniająca szybkie wyłączenie,

Z – impedancja pętli zwarcia

Skuteczność ochrony od porażeń sprawdzić przez wykonanie odpowiednich pomiarów.

2.9. Uziemienie

W zależności od wyboru typu słupów o określonej klasie ochronności I lub II- należy wykonać lub nie wykonywać uziemienia ochronnego projektowanych słupów. Jeśli wybrane słupy będą wykonane w klasie ochronności I to uziemienie należy zrealizować bednarką ocynkowaną FeZn 25x4mm podłączoną do zacisku PE słupa. W zależności od potrzeby dobrać odpowiednią długość bednarki i wykonać punktowo uziomy pionowe. Dopuszczalna wartość uziemienia nie powinna przekraczać 10Ω. Wartość uziemienia potwierdzić wykonując pomiary.

2.10. Warunki gruntowe

Warunki gruntowe na obszarze inwestycji: proste, obiekt I kategorii geotechnicznej.

2.11. Uwagi dodatkowe

Przy wykonaniu robót montażowych należy zwrócić uwagę na istniejące urządzenia techniczne naziemne oraz uwzględnić warunki podane przy uzgodnieniach branżowych projektu. Wykonawstwo robót należy prowadzić w oparciu o typowe rozwiązania katalogowe, wg których opracowano dokumentację oraz Warunki Techniczne Wykonania i Odbioru Robót Budowlano-Montażowych, także obowiązujące normy i przepisy. Prace montażowe i nadzór zlecić osobie (firmie) posiadającej uprawnienia budowlane w tym zakresie. Przestrzegać przepisów BHP. Wykonawca robót musi posiadać odpowiednie uprawnienia oraz świadectwa kwalifikacyjne E co najmniej do 1kV. Wykonawca jest zobowiązany do przeprowadzenia odbiorów robót zanikających z Zamawiającym oraz do dokonania pomiarów geodezyjnych w celu sporządzenia inwentaryzacji geodezyjnej powykonawczej.

mgr inż. Marcin Antoszczyk
uprawniony do projektowania i kierowania
robotami budowlanymi bez ograniczeń
w specjal. instal. w zakresie sieci, instalacji
i urządzeń elektroenergetycznych
nr uprawnień ŁOD/2066/PWOE/12

Lucjan Walewski
technik energetyk
upr. bud. Nr UAN IV.6388/91/90
upr. proj. Nr UAN IV.6388/174/90
KAŁDUNY 26A, 97-400 Bełchatów
tel. 609 308 461

3. Obliczenia techniczne

3.1. Bilans mocy SOU

Dla projektowanej SOU moc projektowanego obwodu wynosi:

57W * 15 = 0,855kW < 5kW

Zgodnie z warunkami przyłączenia nr 20-D3/WP/00574 przydzielona moc przyłączeniowa wynosi 5kW.

3.2. Dobór przewodu ze względu na dopuszczalną temperaturę pracy

Warunek do spełnienia: $I_{SP} < I_{DP}$

I_{DP} - obciążalność długotrwała kabla

I_{SP} - spodziewany prąd obciążenia kabla

Dopuszczalne obciążenie długotrwałe kabla YAKY 4x25mm^2 w temperaturze obliczeniowej 20ºC (dla kabla ułożonego w ziemi) wynosi I_{DK} = 135 A. Biorąc pod uwagę ułożenie kabla w rurze osłonowej należy uwzględnić współczynnik zmniejszający k= 0,71, wówczas:

I_{DK} = 96 A

$$I_{SP}=\frac{P}{\sqrt{3}\,U_N}$$

$$I_{SP}=\frac{5000}{\sqrt{3}\,400}=7{,}22<96\,A$$

<u>warunek jest spełniony</u>

3.3. Dopuszczalny procentowy spadek napięcia

Spadek napięcia nie może być większy niż 5%.

$$\Delta U_{\%}=\frac{100\,P\cdot l}{\gamma\cdot S\cdot U_N^2}$$

$$\Delta U_{\%}=\frac{100\;5000\cdot 665}{33\cdot 25\cdot 400^2}=2{,}52\,\%\leq 5\,\%$$

<u>warunek jest spełniony</u>

mgr inż. Marcin Antoszczyk
uprawniony do projektowania i kierowania robotami budowlanymi bez ograniczeń w specjal. instal. w zakresie sieci, instalacji i urządzeń elektr. i elektroenergetycznych
nr uprawnień ... 2066/PWOE/12

Lucjan Walewski
technik energetyk
upr. bud. Nr UAN/V/8388/91/90
upr. proj. Nr UAN/V/8388/174/90
KAŁDUNY 26A, 97-400 Bełchatów
tel. 609 300 461

3.4. Skuteczność ochrony przeciwporażeniowej

Dla zwarcia jednofazowego w najdalszym punkcie obwodu wartość impedancji pętli zwarcia (transformator + 275m linii napowietrznej + 24m przyłącza kablowego + 5m WLZ + 665m linii oświetlenia):

$Z = 2{,}02\ \Omega$

przy zabezpieczeniu obwodu oświetleniowego poprzez S303B 6A

$U_0 = 230V$

$I_{bezp} = 10A$

$Z = 2{,}02\ \Omega$

$I_a = I_{bezp} * k = 50\ A$

$$230\ V / 2{,}12\ \Omega = 108{,}5\ A > 50\ A$$

warunek $U_0 / Z > Ia$ jest spełniony i <u>ochrona jest skuteczna</u>

3.5. Obliczenia fotometryczne

Obliczenia wykonano za pomocą programu komputerowego DIALux Evo 9.1

Zestawienie wyników i wymaganych wartości parametrów oświetlenia ulicy dla przyjętej klasy oświetlenia M6

Parametr	Wynik obliczeń	Wymagana wartość	Warunek spełniony
średnia luminancja L_m	0,56 [cd/m^2]	≥ 0,30 [cd/m^2]	TAK
równomierność całkowita luminancji U_0	0,5	≥ 0,35	TAK
równomierność wzdłużna luminancji U_l	0,51	≥ 0,40	TAK
przyrost wartości progowej kontrastu TI	16%	≤ 20%	TAK
współczynnik oświetlenia otoczenia R_{EI}	0,84	≥ 0,30	TAK

mgr inż. Marcin Antoszczyk
uprawnienia projektowania i kierowania robotami budowlanymi bez ograniczeń w specjalności, w zakresie sieci, instalacji i urządzeń elektroenergetycznych
nr upr. LOD/2066/PWOE/12

Lucjan Wajewski
technik energetyk
upr. bud. Nr UAN V/8388/91/90
upr. proj. Nr UAN IV/8388/174/90
KAŁDUNY 26A, 97-400 Bełchatów
tel. 609 309 461

Bilans mocy

Obiekt: „Budowa kablowej linii oświetlenia ulicznego dz. nr 55, Wymysłów Piaski, gm. Dobroń"

Adres inwestycji: dz. nr 21, 50, 52/6, 52/8, 53, 54/2, 54/3, 54/4, 55 – obręb 0016 Wymysłów Piaski
Wymysłów Piaski, gmina Dobroń

Zasilanie (odrębne opracowanie – PGE Dystrybucja RE Sieradz):

stacja transformatorowa:	nr 3-0548 „Piaski 2" - 15/0,4kV
złącze kablowo-pomiarowe:	ZP1A
moc przyłączeniowa:	5kW
zabezpieczenie przedlicznikowe:	S303C 10A

Zestawienie mocy projektowanej:

15 szt. opraw LED o mocy 57W

Łącznie: 855W
x 1,25 (wsp. korekcyjny) = 1 069W

1 069W < 5 000W
moc projektowana < moc przyłączeniowa

moc przyłączeniowa jest wystarczająca

mgr inż. Marcin Antoszczyk
uprawniony do projektowania i kierowania robotami budowlanymi bez ograniczeń w specjal. instal. w zakresie sieci, instalacji i urządzeń elektr. i elektroenergetycznych
nr uprawnień [illegible]/2066/PWOE/12

Lucjan Wajewski
technik energetyk
upr. bud. Nr UAN/V/6388/91/90
upr. proj. Nr UAN/V/6388/174/90
KAŁDUNY 26A, 97-400 Bełchatów
tel. 609 308 461

Czestków B 25.01.2021

STAROSTWO POWIATOWE
W PABIANICACH
WYDZIAŁ
ARCHITEKTURY I BUDOWNICTWA
95-200 Pabianice, ul. Partyzancka 5(
tel. +48 42 208-77-01, fax +48 42 208-77-1

Oświadczenie

dotyczy:

Budowa kablowej linii oświetlenia ulicznego dz. nr ewid. 55
w miejscowości Wymysłów Piaski, gm. Dobroń

Adres inwestycji: dz. nr 21, 50, 52/6, 52/8, 53, 54/2, 54/3, 54/4, 55,
obr. 0016 Wymysłów Piaski, gm. Dobroń

Inwestor: Gmina Dobroń, ul. 11 Listopada 9, 95-082 Dobroń

Projektowana budowa kablowej linii oświetlenia dotyczy wyłącznie infrastruktury należącej do Inwestora – Gminy Dobroń. Gestor sieci (PGE Dystrybucja S.A.) wybudował przyłącze elektroenergetyczne zasilające oświetlenie zapewniając określoną moc przyłączeniową zgodnie z wydanymi warunkami przyłączenia.

W związku z powyższym projektowana inwestycja nie podlega uzgodnieniu z PGE Dystrybucja S.A.

z poważaniem

Lucjan Walewski
technik energetyk
upr. bud. Nr UAN/V.8388/91/90
upr. proj. Nr UA/N/V.8388/174/90
KAŁDUNY 26A/97-400 Bełchatów
tel. 609 308 461
.....

mgr inż. Marcin Antoszczyk
uprawniony do projektowania i kierowania robotami budowlanymi bez ograniczeń w specjal. instal. w zakresie sieci, instalacji i urządzeń elektr. i elektroenergetycznych
nr uprawnień LOD/2066/PWOE/12
.....

Pabianice 2021-01-20

Starostwo Powiatowe w Pabianicach
Wydział Geodezji i Kartografii
Powiatowy Ośrodek Dokumentacji
Geodezyjnej i Kartograficznej
ul. Kościuszki 25
95-200 Pabianice

Protokół narady koordynacyjnej GK.6630.282.2020
z dnia 2021-01-18 - odpis

1. Przeprowadzonej za pomocą środków komunikacji elektronicznej

2. Opis przedmiotu narady: **Projekt linii kablowej oświetlenia ulicznego.**

3. Rodzaje sieci/~~przyłączy~~: **sieć elektroenergetyczna**

4. Lokalizacja: **GMINA DOBROŃ**
Wymysłów Piaski, dz. nr 21, 55, 50, 52/6, 52/8, 53, 54/2, 54/3, 54/4.

5. Wnioskodawca: **Elektroinstal spółka cywilna**
98-113 Buczek
Czestków B 11

6. Inwestor: **Gmina Dobroń**
95-082 Dobroń
ul. 11 Listopada 9

7. Przewodniczący narady koordynacyjnej: **Bogusława Jakubiak - Kierownik Referatu PODGiK**

8. Autor opracowania: **Lucjan Walewski**

9. Podstawa prawna uzgodnienia:
Na podstawie art. 7d ust. 2, art. 28b, art.28c oraz art.28d - ustawy z dnia 17 maja 1989 r. Prawo geodezyjne i kartograficzne (Dz. U. 2020 r. poz. 2052 z późniejszymi zmianami)

10. Przy wytyczeniu projektu proszę zabezpieczyć znaki geodezyjne.
Zgodnie z art. 15 ustawy Prawo geodezyjne i kartograficzne - znaki geodezyjne i urządzenia zabezpieczające te znaki podlegają ochronie. Kto wbrew przepisom ww. art. niszczy, uszkadza, przemieszcza znaki geodezyjne i urządzenia zabezpieczające te znaki, a także nie zawiadamia właściwych organów o zniszczeniu, uszkodzeniu i przemieszczeniu znaków geodezyjnych podlega karze grzywny.

---

11. Uwagi, zalecenia i stanowisko uczestników narady koordynacyjnej:

Veolia Energia Łódź S.A. Marcin Skierski wypowiedź za pomocą serwisu Geoportal z dnia 2021-01-12 - brak uwag

Zakład Wodociągów i Kanalizacji Spółka z o.o. w Łodzi - Krzysztof Stelągowski wypowiedź za pomocą serwisu Geoportal z dnia 2021-01-18 - brak uwag

PGE DYSTRYBUCJA S.A. Oddział Łódź Rejon Energetyczny Zgierz-Pabianice - osoba reprezentująca nie wypowiedziała się

Orange Polska S.A. - osoba reprezentująca nie uczestniczyła w naradzie koordynacyjnej

Polska Spółka Gazownictwa sp. z o.o Oddział w Łodzi - Maja Lewińska wypowiedź za pomocą serwisu Geoportal z dnia 2021-01-14 - brak uwag

Wydział Ochrony Środowiska, Rolnictwa i Leśnictwa Starostwa Powiatowego w Pabianicach - Małgorzata Borowiec-Mondzielewska wypowiedź za pomocą serwisu Geoportal z dnia 2021-01-13 - Zabezpieczenie bezpośrednie i pośrednie drzew przed urazami mechanicznymi, zanieczyszczeniem podłoża i zmianą warunków siedliskowych w zasięgu prowadzonych prac na terenie budowy. Zakaz wykopów otwartych w strefie korzeniowej drzew.

Służba Ochrony Zabytków - Sławomira Ruta wypowiedź za pomocą serwisu Geoportal z dnia 2021-01-18 - brak uwag

PGE DYSTRYBUCJA S.A. Oddział Łódź Rejon Energetyczny Sieradz - Kazimierz Aleksandrowicz wypowiedź za pomocą serwisu Geoportal z dnia 2021-01-14 - W miejscach skrzyżowań z kablami energetycznymi nałożyć rury ochronne na istniejące kable.

Netia S.A. - osoba reprezentująca nie uczestniczyła w naradzie koordynacyjnej

Wójt Gminy Dobroń - Tomasz Ignaczak wypowiedź za pomocą serwisu Geoportal z dnia 2021-01-11 - brak uwag

TOYA Sp. z o.o - Sylwester Smolarz wypowiedź za pomocą serwisu Geoportal z dnia 2021-01-11 - brak uwag

Wydział Dróg i Mostów Starostwa Powiatowego w Pabianicach - osoba reprezentująca nie uczestniczyła w naradzie koordynacyjnej

T-Mobile Polska S.A. - osoba reprezentująca nie uczestniczyła w naradzie koordynacyjnej

Generalna Dyrekcja Dróg Krajowych i Autostrad Oddział w Łodzi - osoba reprezentująca nie uczestniczyła w naradzie koordynacyjnej

Wody Polskie Zarząd Zlewni w Sieradzu - osoba reprezentująca nie uczestniczyła w naradzie koordynacyjnej

Zarząd Dróg Wojewódzkich - osoba reprezentująca nie uczestniczyła w naradzie koordynacyjnej

Działka numer 52/11 położona w gminie Dobroń, w obrębie Wymysłów Piaski, uległa podziałowi na działki o numerach 52/13 i 52/14 w wyniku opracowania geodezyjnego przyjętego do państwowego zasobu geodezyjnego i kartograficznego pod numerem P.1008.2020.1636, na podstawie decyzji GN.6831.22.2020.

Z up. STAROSTY
Kierownik Referatu
P.G.K.
Bogusława Jakubiak

PGE Dystrybucja S.A.

WP-1
(wz 01.10.2019)

DADI/2ORD300303

STAROSTWO POWIATOWE W PABIANICACH WYDZIAŁ ARCHITEKTURY I BUDOWNICTWA 95-200 Pabianice, ul. Partyzancka 56 tel. +48 42 208-77-01, fax +48 42 208-77-12

Sieradz, 09-03-2020 r.
20-D3/S/00574.

Załącznik nr 1 do umowy nr 20-D3/UP/00574 o przyłączenie do sieci.

Gmina Dobroń
Dobroń
ul. 11 Listopada 9
95-082 Dobroń

Warunki przyłączenia nr 20-D3/WP/00574 dla Podmiotu V grupy przyłączeniowej do sieci dystrybucyjnej o napięciu znamionowym 0,4 kV

Nazwa obiektu przyłączanego do sieci: oświetlenie uliczne
Lokalizacja: gmina Dobroń, miejscowość Wymysłów-Piaski, nr dz. 55

Na podstawie rozporządzenia Ministra Gospodarki z dnia 04 maja 2007r. w sprawie szczegółowych warunków funkcjonowania systemu elektroenergetycznego (Dz.U. nr 93 z 2007r. poz. 623 z późn. zm.), w odpowiedzi na wniosek z dnia 20-02-2020, określa się następujące warunki przyłączenia:

1 Miejsce przyłączenia: **słup w linii nN**. Stacja zasilająca **3-0548 Piaski 2**.
2 Miejsce dostarczania energii elektrycznej stanowiące jednocześnie miejsce rozgraniczenia własności sieci dystrybucyjnej PGE Dystrybucja S.A. i instalacji Podmiotu Przyłączanego: **zaciski na listwie zaciskowej za układem pomiarowo-rozliczeniowym w kierunku instalacji odbiorcy.**
3 Moc przyłączeniowa: **5,00 kW** – zasilanie podstawowe.
4 Rodzaj przyłącza: kablowe.
5 Zakres niezbędnych zmian w sieci związanych z przyłączeniem:
5.1 **wybudować przyłącze YAKXS 4x35 mm2 od miejsca przyłączenia wym. w pkt 1 do pasa drogi, przyłącze zakończyć złączem kablowo-licznikowym.**
6 Wymagania w zakresie budowy instalacji odbiorcy:
6.1 Od złącza pomiarowego do miejsca odbioru wybudować wewnętrzną linię zasilającą spełniającą wymogi określone w Rozporządzeniu Ministra Infrastruktury z dn. 12 kwietnia 2002r w sprawie warunków technicznych, jakim powinny odpowiadać budynki i ich usytuowanie (Dz. U. nr 75 poz. 690) z późniejszymi zmianami.
7 Miejsce zainstalowania układu pomiarowo-rozliczeniowego: **złącze kablowo-pomiarowe nN w pasie drogowym**
8 Wymagania dotyczące układu pomiarowo-rozliczeniowego i systemu pomiarowo-rozliczeniowego:
8.1 zastosować bezpośredni układ pomiarowo-rozliczeniowy na napięciu 0,4 kV z licznikiem 3-fazowym energii elektrycznej zapewniającym jednokierunkowy pomiar energii czynnej,
8.2 układ pomiarowo-rozliczeniowy winien spełniać wymagania techniczne dla układów i systemów pomiarowych w szczególności wymagania dla kategorii C1 określone w „Instrukcji Ruchu i Eksploatacji Sieci Dystrybucyjnej" (IRiESD) obowiązującej w PGE Dystrybucja S.A. oraz „Wytycznych do budowy systemów elektroenergetycznych w PGE Dystrybucja S.A.".
9 Rodzaj i usytuowanie zabezpieczenia głównego:
9.1 **wyłącznik nadmiarowo-prądowy o wartości prądu znamionowego 10 [A],**
9.2 **ww. zabezpieczenie usytuować w złączu kablowo-licznikowym,**
10 Jako system dodatkowej ochrony od porażeń przyjąć samoczynne wyłączanie zasilania w czasie określonym w obowiązujących normach. Układ pracy sieci zasilającej 0,4 kV: **TN-C**
11 Wymagany stosunek poboru energii biernej do czynnej w miejscu dostarczania nie może być większy niż tg ϕ = 0,4.
12 Poziom zmienności parametrów technicznych energii elektrycznej w sieci mieści się w granicach przywołanego wyżej Rozporządzenia Ministra Gospodarki.
13 Instalacje i urządzenia elektryczne należące do Odbiorcy powinny zapewniać bezpieczeństwo użytkowania, a przede wszystkim ochronę przed porażeniem prądem elektrycznym oraz ochronę przed przepięciami łączeniowymi i atmosferycznymi występującymi w sieci energetycznej, powstaniem pożaru, wybuchem i innymi szkodami. Wszelkie prace powinny wykonać osoby posiadające odpowiednie uprawnienia i kwalifikacje do prowadzenia robót elektrycznych.
14 Informacje dodatkowe:
14.1 warunki przyłączenia są ważne 2 lata od daty ich doręczenia,

14.2 realizacja inwestycji związanych z przyłączaniem obiektu Wnioskodawcy będzie dokonywana na zasadach określonych w umowie o przyłączenie do sieci dystrybucyjnej. Realizacja warunków przyłączenia (w tym rozpoczęcie prac projektowych) wymaga podpisania w okresie ważności warunków przyłączenia umowy o przyłączenie.

15 Uwagi dodatkowe:

15.1 PGE Dystrybucja S.A. zastrzega sobie prawo zmiany zakresu rzeczowego prac, wynikających ze zmian stanu sieci i jej konfiguracji lub utrudnień w budowie urządzeń.

15.2 Zmiany wpływające na zwiększenie opłaty za przyłączenie wymagają akceptacji Podmiotu Przyłączanego oraz zmiany umowy o przyłączenie.

15.3 3-0548 Piaski 2.

Warunki przyłączenia opracował:
Grażyna Wieczorek

Warunki przyłączenia zatwierdził.
Rejon Energetyczny Sieradz
Wydział Przyłączania i Rozwoju
Kierownik
Paweł Świtała

Województwo : łódzkie
Powiat : pabianicki
Jednostka ewidencyjna : 100804_2 DOBROŃ
Obręb : 0016 WYMYSŁÓW PIASKI

INFORMACJA O DZIAŁCE

z dnia: 28-12-2020

Jednostka rejestrowa : G.32

Lp	Podmiot ewidencyjny	Charakter własności/władania	Udział
1	KATARZYNA FIGIEL Rodzice:ANDRZEJ,GRAŻYNA STOCZKI-PORĄBKI 3E; DŁUTÓW	Własność	1/1

Nr działki	Ark	Położenie działki	Użytki				Pow działki[ha]	Dokumenty
			OFU	OZU	Klasa	Pow.		
54/4	1		R	R	VI	0,3001	0,3001	P.1008.2015.2468 SR1L/00009952/9

Id działki : 100804_2.0016.AR_1.54/4	Wartość w tys. zł:

Sporządził: Elżbieta Janeczek-Łagan, dnia: 2020-12-28

Województwo : łódzkie
Powiat : pabianicki
Jednostka ewidencyjna : 100804_2 DOBROŃ
Obręb : 0016 WYMYSŁÓW PIASKI

INFORMACJA O DZIAŁCE

z dnia: 28-12-2020

Jednostka rejestrowa : G.32

Lp	Podmiot ewidencyjny	Charakter własności/władania	Udział
1	KATARZYNA FIGIEL Rodzice:ANDRZEJ,GRAŻYNA STOCZKI-PORĄBKI 3E; DŁUTÓW	Własność	1/1

Nr działki	Ark	Położenie działki	Użytki				Pow działki[ha]	Dokumenty
			OFU	OZU	Klasa	Pow.		
54/2	1		R	R	VI	0,3001	0,3001	P.1008.2015.2468 SR1L/00009952/9
Id działki : 100804_2.0016.AR_1.54/2	Wartość w tys. zł:							

Sporządził: Elżbieta Janeczek-Łagan, dnia: 2020-12-28

Województwo : łódzkie
Powiat : pabianicki
Jednostka ewidencyjna : 100804_2 DOBROŃ
Obręb : 0016 WYMYSŁÓW-PIASKI

INFORMACJA O DZIAŁCE

z dnia: 28-12-2020

Jednostka rejestrowa : G.68

Lp	Podmiot ewidencyjny	Charakter własności/władania	Udział
1	LESZEK MARIUSZ PIECHOTA Rodzice:CZESŁAW,KRYSTYNA WYMYSŁÓW-PIASKI 7A; DOBROŃ	Własność	1/1

Nr działki	Ark	Położenie działki	Użytki				Pow działki[ha]	Dokumenty
			OFU	OZU	Klasa	Pow.		
53	1		R	R	VI	0,65	0,84	SR1L/00040815/6 UM. DZIERŻAWY Z 06.10.2016
			S	R	VI	0,19		
Id działki : 100804_2.0016.AR_1.53	Wartość w tys. zł: 0							

Sporządził: Elżbieta Janeczek-Łagan, dnia: 2020-12-28

Województwo : łódzkie
Powiat : pabianicki
Jednostka ewidencyjna : 100804_2 DOBROŃ
Obręb : 0016 WYMYSŁÓW PIASKI

INFORMACJA O DZIAŁCE

z dnia: 28-12-2020

Jednostka rejestrowa : G.98

Lp	Podmiot ewidencyjny	Charakter własności/władania	Udział
1	(małżeństwo) ANITA TERESA SOCHA Rodzice:DARIUSZ,WIESŁAWA PIĄTKOWISKO 129A; PABIANICE KAMIL KRZYSZTOF SOCHA Rodzice:EUGENIUSZ,TERESA PIĄTKOWISKO 125; PABIANICE	Własność	1/1

Nr działki	Ark	Położenie działki	Użytki				Pow działki[ha]	Dokumenty
			OFU	OZU	Klasa	Pow.		
52/8	1		R	R	VI	0,4096	0,50	042-294/2009 11396/2013 SR1L/00057867/7
			B			0,0904		
Id działki : 100804_2.0016.AR_1.52/8	Wartość w tys. zł:							

Informacja o budynkach:

Nr ewid. bud	Adres	1. Rodzaj wg KŚT 2. Główna funkcja bud. 3. Inne funkcje bud.	Kondyg. n / p	Pow. zabud.	Pow. użytk.
1.52/8;1	WYMYSŁÓW-PIASKI DOBROŃ	1. Budynki mieszkalne	2 /	127	
	Il. lok. odrębnych: 0	Rok budowy: 2013	Rej. zab.:	Materiał ścian: Mur	

Sporządził: Elżbieta Janeczek-Łagan, dnia: 2020-12-28

Województwo : łódzkie
Powiat : pabianicki
Jednostka ewidencyjna : 100804_2 DOBROŃ
Obręb : 0016 WYMYSŁÓW PIASKI

INFORMACJA O DZIAŁCE

z dnia: 28-12-2020

Jednostka rejestrowa : G.84

Lp	Podmiot ewidencyjny	Charakter własności/władania	Udział
1	TOMASZ MAREK STARK Rodzice:MAREK,RENATA BRACKA 69/71/58; PABIANICE	Własność	1/1

Nr działki	Ark	Położenie działki	Użytki				Pow działki[ha]	Dokumenty
			OFU	OZU	Klasa	Pow.		
52/6	1	WYMYSŁÓW-PIASKI 7C DOBROŃ	R	R	VI	0,1130	0,1756	SR1L/00048048/4
			Bi			0,0626		
Id działki : 100804_2.0016.AR_1.52/6	Wartość w tys. zł:							

Sporządził: Elżbieta Janeczek-Łagan, dnia: 2020-12-28

Województwo : łódzkie
Powiat : pabianicki
Jednostka ewidencyjna : 100804_2 DOBROŃ
Obręb : 0016 WYMYSŁÓW PIASKI

INFORMACJA O DZIAŁCE

z dnia: 28-12-2020

Jednostka rejestrowa : G.85

Lp	Podmiot ewidencyjny	Charakter własności/władania	Udział
1	IZABELA MARTA JURCZYK Rodzice:KRZYSZTOF,BARBARA 6 SIERPNIA 11/12; ŁÓDŹ	Własność	1/1

Nr działki	Ark	Położenie działki	Użytki				Pow działki[ha]	Dokumenty
			OFU	OZU	Klasa	Pow.		
50	1		R	R	V	0,2365	0,9667	SR1L/00049949/7
			R	R	VI	0,7302		
Id działki : 100804_2.0016.AR_1.50	Wartość w tys. zł: 0							

Sporządził: Elżbieta Janeczek-Łagan, dnia: 2020-12-28

Województwo : łódzkie
Powiat : pabianicki
Jednostka ewidencyjna : 100804_2 DOBROŃ
Obręb : 0016 WYMYSŁÓW PIASKI

INFORMACJA O DZIAŁCE

z dnia: 28-12-2020

Jednostka rejestrowa : G.76

Lp	Podmiot ewidencyjny	Charakter własności/władania	Udział
1	GMINA DOBROŃ 11 LISTOPADA 9; DOBROŃ REGON: 730934625 NIP: 7311929836	Wł. samois.	1/1
2	URZĄD GMINY W DOBRONIU DROGI POWSZECHNEGO KORZYSTANIA 11 LISTOPADA 9; DOBROŃ	Gospodarowanie	1/1

Nr działki	Ark	Położenie działki	Użytki				Pow działki[ha]	Dokumenty
			OFU	OZU	Klasa	Pow.		
55	1		dr			0,50	0,50	
Id działki : 100804_2.0016.AR_1.55	Wartość w tys. zł: 0							

Sporządził: Elżbieta Janeczek-Łagan, dnia: 2020-12-28

Województwo : łódzkie

Powiat : pabianicki

Jednostka ewidencyjna : 100804_2 DOBROŃ

Obręb : 0016 WYMYSŁÓW PIASKI

INFORMACJA O DZIAŁCE

z dnia: 29-12-2020

Jednostka rejestrowa : G.76

Lp	Podmiot ewidencyjny	Charakter własności/władania	Udział
1	GMINA DOBROŃ 11 LISTOPADA 9; DOBROŃ REGON: 730934625 NIP: 7311929836	Wł. samois.	1/1
2	URZĄD GMINY W DOBRONIU DROGI POWSZECHNEGO KORZYSTANIA 11 LISTOPADA 9; DOBROŃ	Gospodarowanie	1/1

Nr działki	Ark	Położenie działki	Użytki				Pow działki[ha]	Dokumenty
			OFU	OZU	Klasa	Pow.		
21	1		dr			2,69	2,69	
Id działki : 100804_2.0016.AR_1.21	Wartość w tys. zł: 0							

Sporządził: Tomasz Ignaczak, dnia: 2020-12-29

8. Zestawienie materiałów

lp.	Materiał	Ilość	Jednostka
1	Słup kompozytowy h=8m	15	Szt.
2	Fundament prefabrykowany	15	Szt.
3	Wysięgnik L=1,0m do montażu oprawy	15	Szt.
4	Oprawa oświetleniowa LED 57W	15	Szt.
5	Szafa SOU wyposażona wg schematu	1	kpl.
6	Kabel YAKXs 4x35mm^2	5	m
7	Kabel YAKY 4x25mm^2	708	m
8	Oznaczniki kablowe	115	szt.
9	Rura osłonowa AROT DVK 75mm	184	m
10	Rura osłonowa AROT SRS 75mm	68	m
11	Folia ostrzegawcza niebieska	528	m
12	YDYżo3x2,5mm^2	120	m
13	Złącza IZK	15	kpl
14	Palczatka termokurczliwa SEH4	32	szt.
15	Bednarka ocynkowana 25x4mm	wg potrzeb	m
16	Sonda uziomowa (pręt ocynkowany)	wg potrzeb	kpl
17	Piasek	wg potrzeb	m^3

mgr inż. Marcin Antoszczyk
uprawniony do projektowania i kierowania robotami budowlanymi bez ograniczeń w specjal. instal. w zakresie sieci, instalacji i urządzeń elektr. i elektroenergetycznych
nr uprawnień LOD/2066/PWOE/12

Lucjan Walewski
technik energetyk
upr. bud. Nr UAN. IV/8888/91/90
upr. proj. Nr UAN. IV/8888/174/90
KAŁDUNY 26A, 97-400 Bełchatów
tel. 609 308 481

STAROSTWO POWIATOWE
W PABIANICACH
WYDZIAŁ
ARCHITEKTURY I BUDOWNICTWA
95-200 Pabianice, ul. Partyzancka 5(
tel. +48 42 208-77-01, fax +48 42 208-77-3

11. Oświadczenie projektanta

Łask, 2020-12-01

Inwestor:

Gmina Dobroń

ul. 11 Listopada 9

95-082 Dobroń

Na podstawie ustawy z dnia 7 lipca 1994r Prawo Budowlane tekst jednolity – Dz. U. Nr 207 z dnia 05.12.2005r z późniejszymi zmianami w tym Ustawy z dnia 16 kwietnia 2004r. o zmianie ustawy Prawo Budowlane (Dz. U. Nr 93 – 2004r pkt 8 dot. art. 20 ust. 4) niniejszym oświadczam, że projekt budowlany:

Budowa kablowej linii oświetlenia ulicznego działki nr 55
w miejscowości Wymysłów Piaski, gm. Dobroń

jest sporządzony zgodnie z warunkami przyłączenia, obowiązującymi przepisami prawa budowlanego oraz zasadami wiedzy technicznej. Powyższe zadanie będzie realizowane w trybie zgłoszenia robót budowlanych na podstawie art. 29a Ustawy – Prawo Budowlane wprowadzonego ustawą z dnia 28 lipca 2005r. O zmianie ustawy – Prawo Budowlane oraz zmianie niektórych ustaw (Dz. U. Nr 163, poz. 1364), której przepisy weszły w życie z dniem 26 września 2005r.

Adres budowy: dz. nr 21, 50, 52/6, 52/8, 53, 54/2, 54/3, 54/4, 55, obr. 0016 Wymysłów Piaski
Wymysłów Piaski, gmina Dobroń

Sprawdzający:
mgr inż. Marcin Antoszczyk
uprawniony do projektowania i kierowania robotami budowlanymi bez ograniczeń w specjal. instal. w zakresie sieci, instalacji i urządzeń elektr. i elektroenergetycznych
nr uprawnień LOD/2066/PWOE/12

Projektant:

tech. Lucjan Walewski

Kałduny 26A, 97-400 Bełchatów

upr. bud. nr: UAN.IV.8388/174/90

Lucjan Walewski
technik energetyk
upr. bud. Nr UAN.IV.8388/91/90
upr. proj. Nr UAN.IV.8388/174/90
KAŁDUNY 26A, 97-400 Bełchatów
tel. 609 308 461

POLSKA
IZBA
INŻYNIERÓW
BUDOWNICTWA

Zaświadczenie

o numerze weryfikacyjnym:

ŁOD-ATC-XCP-A7A *

Pan Marcin Jan ANTOSZCZYK o numerze ewidencyjnym ŁOD/IE/9860/13
adres zamieszkania ul. Nefrytowa 3 m. 12, 97-400 Bełchatów
jest członkiem Łódzkiej Okręgowej Izby Inżynierów Budownictwa i posiada wymagane ubezpieczenie od odpowiedzialności cywilnej.
Niniejsze zaświadczenie jest ważne od 2020-03-01 do 2021-02-28.

Zaświadczenie zostało wygenerowane elektronicznie i opatrzone bezpiecznym podpisem elektronicznym weryfikowanym przy pomocy ważnego kwalifikowanego certyfikatu w dniu 2020-03-05 roku przez:

Barbara Malec, Przewodniczący Rady Łódzkiej Okręgowej Izby Inżynierów Budownictwa.

(Zgodnie art. 5 ust 2 ustawy z dnia 18 września 2001 r. o podpisie elektronicznym (Dz. U. 2001 Nr 130 poz. 1450) dane w postaci elektronicznej opatrzone bezpiecznym podpisem elektronicznym weryfikowanym przy pomocy ważnego kwalifikowanego certyfikatu są równoważne pod względem skutków prawnych dokumentom opatrzonym podpisami własnoręcznymi.)

* Weryfikację poprawności danych w niniejszym zaświadczeniu można sprawdzić za pomocą numeru weryfikacyjnego zaświadczenia na stronie Polskiej Izby Inżynierów Budownictwa www.piib.org.pl lub kontaktując się z biurem właściwej Okręgowej Izby Inżynierów Budownictwa.

Izba Inżynierów Budownictwa
91-425 Łódź, ul. Północna 39
tel. (0-42) 632-97-39, fax (0-42) 630-56-39
NIP 725-18-49-050, REGON 473043690

Łódź, dnia 14 grudnia 2012 r.

Łódzka Okręgowa Izba Inżynierów Budownictwa
Okręgowa Komisja Kwalifikacyjna

OKK/6036/2098/12
sygn. akt. KK/D/7131-2/2066/12

D E C Y Z J A

Na podstawie art. 24 ust. 1 pkt 2 Ustawy z dnia 15 grudnia 2000 r. o samorządach zawodowych architektów, inżynierów budownictwa oraz urbanistów *(Dz. U. z 2001 r., Nr 5, poz. 42 z późn. zm.)* i art. 12 ust. 1 pkt 1, 2, 3, 4 i 5, art. 13 ust. 1 pkt 1 i 2 i ust. 3 i 4, art. 14 ust. 1 pkt 5 i ust. 3 pkt 1 i 3 Ustawy z dnia 7 lipca 1994 r. Prawo budowlane *(tekst jedn. Dz. U. z 2010 r., Nr 243, poz. 1623 z późn. zm.)*, oraz § 11 ust. 1 pkt 1 Rozporządzenia Ministra Transportu i Budownictwa z dnia 28 kwietnia 2006 r. w sprawie samodzielnych funkcji technicznych w budownictwie *(Dz. U. z 2006 r., Nr 83, poz. 578)*, oraz art. 104 Ustawy z dnia 14 czerwca 1960 r. Kodeks postępowania administracyjnego *(tekst jedn. Dz. U. z 2000 r., Nr 98, poz. 1071 z późn. zm.)*,

Okręgowa Komisja Kwalifikacyjna
Łódzkiej Okręgowej Izby Inżynierów Budownictwa
n a d a j e

Panu Marcinowi Janowi Antoszczykowi

magistrowi inżynierowi
kierunek elektrotechnika

urodzonemu dnia 3 czerwca 1976 r. w Radomsku

UPRAWNIENIA BUDOWLANE

numer ewidencyjny LOD/2066/PWOE/12

do projektowania i kierowania robotami budowlanymi bez ograniczeń w specjalności instalacyjnej w zakresie sieci, instalacji i urządzeń elektrycznych i elektroenergetycznych

szczegółowy zakres uprawnień jest określony na odwrocie niniejszej decyzji

U Z A S A D N I E N I E

Okręgowa Komisja Kwalifikacyjna Łódzkiej Okręgowej Izby Inżynierów Budownictwa w Łodzi po ustaleniu na podstawie dokumentów złożonych w dniu 23 sierpnia 2012 r. stwierdziła, że spełnione zostały warunki w zakresie przygotowania zawodowego oraz na podstawie protokołów z postępowania kwalifikacyjnego oraz z przeprowadzonego egzaminu stwierdziła, że Pan Marcin Antoszczyk posiada wymagane prawem wykształcenie i praktykę zawodową konieczną do uzyskania uprawnień budowlanych w ww. specjalności i uzyskał pozytywny wynik egzaminu na uprawnienia budowlane.

Mając powyższe na uwadze, Okręgowa Komisja Kwalifikacyjna Łódzkiej Okręgowej Izby Inżynierów Budownictwa w Łodzi orzekła jak w sentencji.

Pouczenie

Od niniejszej decyzji służy odwołanie do Krajowej Komisji Kwalifikacyjnej Polskiej Izby Inżynierów Budownictwa w Warszawie, za pośrednictwem Łódzkiej Okręgowej Izby Inżynierów Budownictwa w Łodzi, w terminie 14 dni od daty doręczenia decyzji.

Skład Orzekający Okręgowej Komisji Kwalifikacyjnej
Łódzkiej Okręgowej Izby Inżynierów Budownictwa:

Przewodniczący Składu Orzekającego OKK ŁOIIB
mgr inż. Zbigniew Cichoński

Członek Składu Orzekającego OKK ŁOIIB
mgr inż. Jan Gałązka

Członek Składu Orzekającego OKK ŁOIIB
mgr inż. Tomasz Kluska

Pan Marcin Anto[illegible]yk jest upoważniony do:

1) projektowania, sprawdzania projektów architektoniczno-budowlanych i sprawowania nadzoru autorskiego oraz kierowania budową lub innymi robotami budowlanymi związanymi z obiektem budowlanym takim jak: sieci, instalacje i urządzenia elektryczne i elektroenergetyczne, w tym kolejowe, trolejbusowe i tramwajowe sieci trakcyjne wraz z instalacjami i urządzeniami technicznymi zasilania i sterowania, w tym kolejowej, trolejbusowej i tramwajowej sieci trakcyjnej oraz elektrycznego ogrzewania rozjazdów, zgodnie z art. 14 ust. 3 pkt 1 i 3 Prawa budowlanego i § 24 ust. 1 Rozporządzenia MTiB;
2) sporządzania projektu zagospodarowania działki lub terenu, zgodnie z § 15 Rozporządzenia MTiB;
3) kierowania wytwarzaniem konstrukcyjnych elementów budowlanych oraz nadzorowania i kontroli technicznej wytwarzania tych elementów oraz do wykonywania nadzoru inwestorskiego, zgodnie z art. 13 ust. 3 Prawa budowlanego;
4) sprawowania kontroli technicznej utrzymania obiektów budowlanych, zgodnie z art. 13 ust. 4 Prawa budowlanego, z zastrzeżeniem art. 62 ust. 5 Prawa budowlanego.

Skład Orzekający Okręgowej Komisji Kwalifikacyjnej
Łódzkiej Okręgowej Izby Inżynierów Budownictwa:

Przewodniczący Składu Orzekającego OKK ŁOIIB
mgr inż. Zbigniew Cichoński

Członek Składu Orzekającego OKK ŁOIIB
mgr inż. Jan Gałązka

Członek Składu Orzekającego OKK ŁOIIB
mgr inż. Tomasz Kluska

Otrzymują:

1. Marcin Antoszczyk
   ul. Nefrytowa 3/12
   97-400 Bełchatów;
2. Rada Łódzkiej Okręgowej Izby Inżynierów Budownictwa;
3. Główny Inspektor Nadzoru Budowlanego;
4. a/a.

ZA ZGODNOŚĆ Z ORYGINAŁEM

mgr inż. Marcin Antoszczyk
uprawniony do projektowania i kierowania robotami budowlanymi bez ograniczeń w specjal. instal. w zakresie sieci, instalacji i urządzeń elektr. i elektroenergetycznych
nr uprawnień LOD/2066/PWOE/12

WOJEWÓDZKI
Zakład Doskonalenia Zawodowego
(pieczęć)

Piotrków Tryb. dnia 12.XII. 90 19..... r.

Nr UAN.IV.8388(174)90

DECYZJA O STWIERDZENIU PRZYGOTOWANIA ZAWODOWEGO
do pełnienia samodzielnych funkcji technicznych w budownictwie

Na podstawie § 2 ust.2 pkt.2,5 ust.2,7 i § 13 ust. 1 pkt 4 lit. d rozporządzenia Ministra Gospodarki Terenowej i Ochrony Środowiska z dnia 20 lutego 1975 r. w sprawie samodzielnych funkcji technicznych w budownictwie (Dz.U. Nr 8, poz. 46) stwierdza się, że:

Obywatel (ka) Lucjan Walewski
(imię i nazwisko)

technik elektromechanik
(tytuł naukowy — zawodowy)

urodzony (a) dnia 11 luty 1948 r. w Strzelnie

posiada przygotowanie zawodowe upoważniające do wykonywania samodzielnej funkcji projektanta
(rodzaj funkcji)

w specjalności instalacyjno inżynieryjnej
(rodzaj specjalności techniczno-budowlanej)

w zakresie sieci i instalacji elektrycznych

(specjalizacja zawodowa)

MA-BUA/4
CWD MA-BUA-4 zam. 10087-KW-W-76 WDA zam. 218-KI 50,000 pism. 71g

Lucjan Walewski
technik energetyk
upr. bud. Nr UAN. V/8888/91/90
upr. proj. Nr UAN IV/8388/174/90
KAŁDUNY 26A, 97-400 Bełchatów
tel. 044 366 461

tel (ka) Lucjan Walewski jest upoważniony (a) do:
(imię i nazwisko)

- sporządzania projektów sieci i instalacji elektrycznych, obejmującej instalacje elektryczne, napowietrzne i kablowe linie energetyczne, stacje i urządzenia elektroenergetyczne o powszechnie znanych rozwiązaniach konstrukcyjnych i schematach technicznych.

Bronisław Walewski

Dyrektor Wydziału

(podpis i pieczęć)

m. p.

POLSKA
IZBA
INŻYNIERÓW
BUDOWNICTWA

Zaświadczenie

o numerze weryfikacyjnym:

ŁOD-UBW-TJF-IEZ *

Pan Lucjan WALEWSKI o numerze ewidencyjnym ŁOD/IE/4842/03
adres zamieszkania Kałduny m. Kałduny 26A, 97-400 Bełchatów
jest członkiem Łódzkiej Okręgowej Izby Inżynierów Budownictwa i posiada wymagane ubezpieczenie od odpowiedzialności cywilnej.
Niniejsze zaświadczenie jest ważne od 2020-05-01 do 2021-04-30.

Zaświadczenie zostało wygenerowane elektronicznie i opatrzone bezpiecznym podpisem elektronicznym weryfikowanym przy pomocy ważnego kwalifikowanego certyfikatu w dniu 2020-04-07 roku przez:

Barbara Malec, Przewodniczący Rady Łódzkiej Okręgowej Izby Inżynierów Budownictwa.

(Zgodnie art. 5 ust 2 ustawy z dnia 18 września 2001 r. o podpisie elektronicznym (Dz. U. 2001 Nr 130 poz. 1450) dane w postaci elektronicznej opatrzone bezpiecznym podpisem elektronicznym weryfikowanym przy pomocy ważnego kwalifikowanego certyfikatu są równoważne pod względem skutków prawnych dokumentom opatrzonym podpisami własnoręcznymi.)

ZA ZGODNOŚĆ
Z ORYGINAŁEM

Lucjan Walewski
technik energetyk
upr. bud. Nr UAN IV.8388/91/90
upr. proj. Nr UAN IV.8388/174/90
KAŁDUNY 26A, 97-400 Bełchatów
tel. 609 308 461

* Weryfikację poprawności danych w niniejszym zaświadczeniu można sprawdzić za pomocą numeru weryfikacyjnego zaświadczenia na stronie Polskiej Izby Inżynierów Budownictwa www.piib.org.pl lub kontaktując się z biurem właściwej Okręgowej Izby Inżynierów Budownictwa.

13. Informacja BIOZ

Informacja dotycząca bezpieczeństwa i ochrony zdrowia.

Obiekt:	Budowa kablowej linii oświetlenia ulicznego działki nr 55 w miejscowości Wymysłów Piaski, gm. Dobroń
Adres:	dz. nr 21, 50, 52/6, 52/8, 53, 54/2, 54/3, 54/4, 55, obr. 0016 Wymysłów Piaski Wymysłów Piaski, gmina Dobroń
Inwestor:	Gmina Dobroń, ul. 11 Listopada 9, 95-082 Dobroń
Projektant:	tech. Lucjan Walewski Kałduny 26A, 97-400 Bełchatów upr. bud. nr: UAN.IV.8388/174/90

Lucjan Walewski
technik energetyk
upr. bud. Nr UAN.IV.8388/91/90
upr. proj. Nr UAN.IV.8388/174/90
KAŁDUNY 26A, 97-400 Bełchatów
tel. 609 308 461

13.1. Część opisowa

1. <u>Zakres robót dla całego zamierzenia budowlanego oraz kolejność realizacji poszczególnych obiektów</u>

   Projekt obejmuje budowę oświetlenia ulicznego drogi lokalnej w m. Wymysłów Piaski.

   Zakres robót obejmuje:

   - wytyczenie geodezyjne,
   - wykonanie rowów kablowych pod kable energetyczne,
   - montaż słupów oświetleniowych i szafy oświetlenia ulicznego (SOU)
   - inwentaryzacja geodezyjna powykonawcza.

2. <u>Wykaz istniejących obiektów budowlanych</u>

   Działka drogowa uzbrojona jest w poniższe sieci:

   - istniejące kable nN
   - istniejąca linia wodociągowa oraz przyłącza

3. <u>Wskazanie elementów zagospodarowania działki lub terenu, które mogą stwarzać zagrożenie bezpieczeństwa i zdrowia ludzi</u>

   - linia kablowa nN,

4. <u>Wskazania dotyczące przewidywanych zagrożeń występujących podczas realizacji robót budowlanych, określające skalę i rodzaje zagrożeń oraz miejsce i czas ich wystąpienia</u>

   Prace związane z omawianym zakresem budowy zaliczają się do prac w warunkach szczególnego zagrożenia dla zdrowia i życia ludzkiego. Związane jest to z pracami wykonywanymi:

   - na wysokości,
   - na przewodach elektroenergetycznych.
   - w pasie drogowym

   Wszystkie czynności, wymagające prac na słupach muszą być wykonywane przez minimum dwie osoby z odpowiednimi kwalifikacjami i zdolne do prac na wysokości.

5. <u>Wskazanie sposobu prowadzenia instruktażu pracowników przed przystąpieniem do realizacji robót szczególnie niebezpiecznych</u>

   Pracownicy wykonujący prace budowlane powinni być przeszkoleni w zakresie BHP oraz posiadać umiejętności zawodowe i uprawnienia stosowne do wykonywanej pracy. Członkowie zespołu pracowników są zobowiązani:

   - wykonywać pracę zgodnie z zasadami i przepisami bezpieczeństwa pracy oraz zgodnie z poleceniami i wskazówkami kierującego zespołem,
   - stosować odzież ochronną i roboczą oraz sprzęt ochrony osobistej wymagany przy wykonywaniu danego rodzaju prac,
   - reagować na nieprzestrzeganie przepisów BHP przez innych pracowników i informować o tym kierującego zespołem,
   - powstrzymać się od wykonywania pracy gdy pojawi się zagrożenie dla życia lub zdrowia

6. <u>Wskazanie środków technicznych i organizacyjnych, zapobiegających niebezpieczeństwom wynikającym z wykonywania robót budowlanych w strefach szczególnego zagrożenia zdrowia lub w ich sąsiedztwie, w tym zapewniających bezpieczną i sprawną komunikację, umożliwiającą szybką ewakuację na wypadek pożaru, awarii i innych zagrożeń</u>

   Prace wykonywać zgodnie z instrukcją bezpiecznego wykonywania prac w pobliżu czynnych urządzeń elektrycznych. Do realizacji prac objętych niniejszym opracowaniem nie jest konieczne sporządzenie planu BIOZ

mgr inż. Marcin Antoszczyk
uprawniony do projektowania i kierowania robotami budowlanymi bez ograniczeń w specjal. instal. w zakresie sieci, instalacji i urządzeń elektr. i elektroenergetycznych
nr uprawnień LOD/2065/PWOE/12

Lucjan Walewski
technik energetyk
upr. bud. Nr UAN IV/8388/91/90
upr. proj. Nr UAN IV/8388/174/90
KAŁDUNY 26A, 97-400 Bełchatów
tel. 609 308 461